OPTIMUM®
MASCHINEN - GERMANY

Betriebsanleitung

Version 1.0

Bohrmaschine

OPTI drill® B 20

3008201
3008203

Inhaltsverzeichnis

1 Sicherheit
1.1 Typschild....5
1.2 Sicherheitshinweise (Warnhinweise)....5
1.2.1 Gefahren-Klassifizierung....5
1.2.2 Weitere Piktogramme....6
1.3 Bestimmungsgemäße Verwendung....7
1.4 Vernünftigerweise vorhersehbare Fehlanwendung....7
1.4.1 Vermeidung von Fehlanwendungen....7
1.5 Gefahren, die von der Bohrmaschine ausgehen....8
1.6 Qualifikation....9
1.6.1 Private Nutzer....9
1.6.2 Pflichten des Nutzers....9
1.6.3 Handwerklicher oder industrieller Einsatz....9
1.7 Bedienerpositionen....10
1.8 Sicherheitsmaßnahmen während des Betriebs....10
1.9 Sicherheitseinrichtungen....10
1.10 Sicherheitsüberprüfung....11
1.11 Not-Halt Schalter....12
1.12 Bohrfutterschutz....12
1.13 Schutzabdeckung Keilriemen....13
1.14 Körperschutzmittel....13
1.15 Sicherheit während des Betriebs....14
1.16 Sicherheit bei der Instandhaltung....14
1.16.1 Abschalten und Sichern der Bohrmaschine....14
1.17 Verwenden von Hebezeugen....14
1.17.1 Mechanische Wartungsarbeiten....15
1.18 Unfallbericht....15
1.19 Elektrik....15
1.20 Prüffristen....15
2 Technische Daten
2.1 Elektrischer Anschluss....16
2.2 Bohrleistung....16
2.3 Spindelaufnahme....16
2.4 Bohrtisch....16
2.5 Abmessungen....16
2.6 Arbeitsraum....16
2.7 Drehzahlen....16
2.8 Umgebungsbedingungen....16
2.9 Betriebsmittel....16
2.10 Emissionen....17
3 Anlieferung, Innerbetrieblicher Transport und Auspacken
3.1 Hinweise zu Transport, Aufstellung und Auspacken....17
3.1.1 Allgemeine Gefahren beim innerbetrieblichen Transport....18
3.2 Lieferumfang....18
3.3 Lagerung....18
3.4 Aufstellen und Montieren....19
3.4.1 Anforderungen an den Aufstellort....19
3.5 Montieren....19
3.5.1 Montieren von Standfuß und Bohrsäule....19
3.5.2 Montage Bohrsäule....20
3.6 Aufstellen....23
3.6.1 Befestigen....23
3.7 Erste Inbetriebnahme....24

B20_DEIVZ.fm

3.7.1 Elektrischer Anschluss ... 24
4 Bedienung
4.1 Bedien- und Anzeigeelemente ... 25
4.2 Sicherheit ... 25
4.3 Bedienelemente ... 26
4.3.1 Bohrtiefenanschlag ... 26
4.3.2 Tischneigung ... 26
4.4 Drehzahlveränderung ... 27
4.4.1 Drehzahltabellen ... 28
4.5 Bohrfutter ... 29
4.5.1 Aufbau Schnellspann Bohrfutter ... 29
4.5.2 Ausbau Schnellspann Bohrfutter ... 30
4.6 Kühlung ... 30
4.7 Vor dem Arbeitsgang ... 31
4.8 Während dem Arbeitsgang ... 31
5 Instandhaltung
5.1 Sicherheit ... 32
5.1.1 Vorbereitung ... 32
5.1.2 Wiederinbetriebnahme ... 32
5.2 Inspektion und Wartung ... 32
5.3 Inspektion und Wartung ... 33
5.4 Instandsetzung ... 35
5.4.1 Kundendiensttechniker ... 35
6 Störungen
7 Anhang
7.1 Urheberrecht ... 37
7.2 Mangelhaftungsansprüche / Garantie ... 37
7.3 Entsorgungshinweis / Wiederverwertungsmöglichkeiten: ... 38
7.3.1 Außerbetrieb nehmen ... 38
7.3.2 Entsorgung der Neugeräte-Verpackung ... 38
7.3.3 Entsorgung des Altgerätes ... 39
7.3.4 Entsorgung der elektrischen und elektronischen Komponenten ... 39
7.4 Entsorgung über kommunale Sammelstellen ... 39
7.5 Produktbeobachtung ... 39
8 Ermitteln der Schnittgeschwindigkeit und der Drehzahl
8.1 Tabelle Schnittgeschwindigkeiten/ Vorschub ... 40
8.2 Drehzahltabelle ... 40
8.2.1 Beispiel zur rechnerischen Ermittlung der erforderlichen Drehzahl an Ihrer Bohrmaschine ... 42
9 Ersatzteile - Spare parts
9.1 Ersatzteilbestellung - Ordering spare parts ... 44
9.2 Hotline Ersatzteile - Spare parts Hotline ... 44
9.3 Service Hotline ... 44
9.4 Bohrfutterschutz - Drill chuck protection ... 45
9.4.1 Ersatzteilliste - Parts list - Bohrfutterschutz - Drill chuck protection ... 46
9.5 Ersatzteilzeichnung - Parts drawing ... 47
9.5.1 Ersatzteilliste - Parts list ... 48
9.6 Schaltplan - Wiring diagram - ~230V ... 51
9.7 Schaltplan - Wiring diagram ~400V ... 52
9.7.1 Ersatzteilliste Elektrik- Parts list electrical components ~230V ... 53
9.7.2 Ersatzteilliste Elektrik- Parts list electrical components ~400 ... 53

Vorwort

Sehr geehrter Kunde,

vielen Dank für den Kauf eines Produktes von OPTIMUM.

OPTIMUM Metallbearbeitungsmaschinen bieten ein Höchstmaß an Qualität, technisch optimale Lösungen und überzeugen durch ein herausragendes Preis-Leistungs-Verhältnis. Ständige Weiterentwicklungen und Produktinnovationen gewähren jederzeit einen aktuellen Stand an Technik und Sicherheit.

Vor Inbetriebnahme lesen Sie bitte diese Bedienungsanleitung gründlich durch und machen Sie sich mit der Maschine vertraut. Stellen Sie auch sicher, dass alle Personen, die die Maschine bedienen, immer vorher die Bedienungsanleitung gelesen und verstanden haben.
Bewahren Sie diese Bedienungsanleitung sorgfältig im Bereich der Maschine auf.

Die Bedienungsanleitung enthält Angaben zur sicherheitsgerechten und sachgemäßen Installation, Bedienung und Wartung der Maschine. Die ständige Beachtung aller in diesem Handbuch enthaltenen Hinweise gewährleistet die Sicherheit von Personen und der Maschine.

Das Handbuch legt den Bestimmungszweck der Maschine fest und enthält alle erforderlichen Informationen zu deren wirtschaftlichen Betrieb sowie deren langer Lebensdauer.

Im Abschnitt Wartung sind alle Wartungsarbeiten und Funktionsprüfungen beschrieben, die vom Benutzer regelmäßig durchgeführt werden müssen.

Die im vorliegenden Handbuch vorhandenen Abbildungen und Informationen können gegebenenfalls vom aktuellen Bauzustand Ihrer Maschine abweichen. Als Hersteller sind wir ständig um eine Verbesserung und Erneuerung der Produkte bemüht, deshalb können Veränderungen vorgenommen werden, ohne dass diese vorher angekündigt werden. Die Abbildungen der Bohrmaschine können sich in einigen Details von den Abbildungen in dieser Anleitung unterscheiden, dies hat jedoch keinen Einfluss auf die Bedienbarkeit der Bohrmaschine.
Aus den Angaben und Beschreibungen können deshalb keine Ansprüche hergeleitet werden. Änderungen und Irrtümer behalten wir uns vor!

Ihre Anregungen hinsichtlich dieser Betriebsanleitung sind ein wichtiger Beitrag zur Optimierung unserer Arbeit, die wir unseren Kunden bieten. Wenden Sie sich bei Fragen oder im Falle von Verbesserungsvor-schlägen an unseren Service.

Sollten Sie nach dem Lesen dieser Betriebsanleitung noch Fragen haben oder können Sie ein Problem nicht mit Hilfe dieser Betriebsanleitung lösen, setzen Sie sich bitte mit Ihrem Fachhändler oder direkt mit OPTIMUM in Verbindung.

Optimum Maschinen Germany GmbH

Dr.- Robert - Pfleger - Str. 26

D-96103 Hallstadt

Fax (+49)0951 / 96555 - 888

Mail: info@optimum-maschinen.de

Internet: www.optimum-maschinen.de

1 Sicherheit

Konventionen der Darstellung

☞	gibt zusätzliche Hinweise
➜	fordert Sie zum Handeln auf
❍	Aufzählungen

Dieser Teil der Betriebsanleitung

- ❍ erklärt Ihnen die Bedeutung und die Verwendung der in dieser Betriebsanleitung verwendeten Warnhinweise,
- ❍ legt die bestimmungsgemäße Verwendung der Bohrmaschine fest,
- ❍ weist Sie auf Gefahren hin, die bei Nichtbeachtung dieser Anleitung für Sie und andere Personen entstehen könnten,
- ❍ informiert Sie darüber, wie Gefahren zu vermeiden sind.

Beachten Sie ergänzend zur Betriebsanleitung

- ❍ die zutreffenden Gesetze und Verordnungen,
- ❍ die gesetzlichen Bestimmungen zur Unfallverhütung,
- ❍ die Verbots-, Warn- und Gebotsschilder sowie die Warnhinweise an der Bohrmaschine.

Bewahren Sie die Dokumentation stets in der Nähe der Bohrmaschine auf.

1.1 Typschild

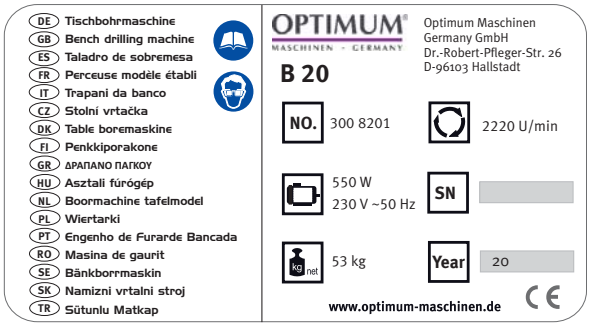

1.2 Sicherheitshinweise (Warnhinweise)

1.2.1 Gefahren-Klassifizierung

Wir teilen die Sicherheitshinweise in verschiedene Stufen ein. Die untenstehende Tabelle gibt Ihnen eine Übersicht über die Zuordnung von Symbolen (Piktogrammen) und Signalwörtern zu der konkreten Gefahr und den (möglichen) Folgen.

Piktogramm	Signalwort	Definition/Folgen
	GEFAHR!	Unmittelbare Gefährlichkeit, die zu einer ernsten Verletzung von Personen oder zum Tode führen wird.
	WARNUNG!	Risiko: eine Gefährlichkeit könnte zu einer ernsten Verletzung von Personen oder zum Tode führen.
	VORSICHT!	Gefährlichkeit oder unsichere Verfahrensweise, die zu einer Verletzung von Personen oder einem Eigentumsschaden führen könnte.

Piktogramm	Signalwort	Definition/Folgen
	ACHTUNG!	Situation, die zu einer Beschädigung der Bohrmaschine und des Produkts sowie zu sonstigen Schäden führen könnte. Kein Verletzungsrisiko für Personen.
	Information	Anwendungstips und andere wichtige/nützliche Informationen und Hinweise. Keine gefährlichen oder schadenbringenden Folgen für Personen oder Sachen.

Wir ersetzen bei konkreten Gefahren das Piktogramm

allgemeine Gefahr

durch eine Warnung vor

Handverletzungen,

gefährlicher elektrischer Spannung,

oder

Einzugsgefahr.

1.2.2 Weitere Piktogramme

Warnung Rutschgefahr!

Warnung Stolpergefahr!

Warnung heiße Oberfläche!

Warnung biologische Gefährdung!

Warnung vor automatischem Anlauf!

Warnung Kippgefahr!

Warnung schwebende Lasten!

Vorsicht, Gefahr durch explosionsgefährliche Stoffe!

Einschalten verboten!

Auf die Maschine steigen verboten!

Vor Inbetriebnahme Betriebsanleitung lesen!

Netzstecker ziehen!

Schutzbrille tragen!

Schutzhandschuhe tragen!

Sicherheitsschuhe tragen!

Schutzanzug tragen!

B20_DE.fm

Gehörschutz tragen!

Achten Sie auf den Schutz der Umwelt!

Adresse des Ansprechpartners

1.3 Bestimmungsgemäße Verwendung

WARNUNG!

Bei nicht bestimmungsgemäßer Verwendung der Bohrmaschine

- **entstehen Gefahren für das Personal,**
- **werden die Maschine und weitere Sachwerte des Betreibers gefährdet,**

kann die Funktion der Bohrmaschine beeinträchtigt sein.

Die Bohrmaschine ist für den Einsatz in nicht explosionsgefährteter Umgebung konstruiert und gebaut. Die Bohrmaschine ist für das Herstellen von Löchern in kaltes Metall oder anderen nicht gesundheitsgefährlichen, oder nicht brennbaren Werkstoffen durch Verwendung eines rotierenden, spanenden Werkzeuges mit mehreren Spannuten konstruiert und gebaut.

Wird die Bohrmaschine anders als oben angeführt eingesetzt, ohne Genehmigung der Firma Optimum Maschinen Germany GmbH verändert, wird die Bohrmaschine nicht mehr bestimmungsgemäß eingesetzt.

Wir übernehmen keine Haftung für Schäden aufgrund einer nicht bestimmungsgemäßen Verwendung.

Wir weisen ausdrücklich darauf hin, dass durch nicht von der Firma Optimum Maschinen Germany GmbH genehmigte konstruktive, technische oder verfahrenstechnische Änderungen auch die Garantie erlischt.

Teil der bestimmungsgemäßen Verwendung ist, dass Sie

- die Grenzen der Bohrmaschine einhalten,
- die Betriebsanleitung beachten,
- die Inspektions- und Wartungsanweisungen einhalten.

☞ Technische Daten auf Seite 17

WARNUNG!

Schwerste Verletzungen.

Umbauten und Veränderungen der Betriebswerte der Bohrmaschine sind verboten! Sie gefährden Menschen und können zur Beschädigung der Bohrmaschine führen.

1.4 Vernünftigerweise vorhersehbare Fehlanwendung

Eine andere als die unter der "Bestimmungsgemäße Verwendung" festgelegte oder über diese hinausgehende Benutzung gilt als nicht bestimmungsgemäß und ist verboten.

Jede andere Verwendung Bedarf einer Rücksprache mit dem Hersteller.

Mit der Bohrmaschine darf ausschließlich nur mit metallischen, kalten und nicht brennbaren Werkstoffen gearbeitet werden.

Um Fehlgebrauch zu vermeiden, muss die Betriebsanleitung vor Erstinbetriebnahme gelesen und verstanden werden.

Das Bedienpersonal muss qualifiziert sein.

1.4.1 Vermeidung von Fehlanwendungen

➜ Einsatz von geeigneten Bearbeitungswerkzeugen.

➜ Anpassung von Drehzahleinstellung und Vorschub auf den Werkstoff und das Werkstück.

➜ Werkstück fest und vibrationsfrei einspannen.

ACHTUNG!

Das Werkstück muss immer in einem Maschinenschraubstock, Backenfutter oder mit anderen geeigneten Spannwerkzeugen wie z.B. Spannpratzen befestigt werden.

WARNUNG!

Verletzung durch wegschleudernde Werkstücke.

Spannen Sie das Werkstück in den Maschinenschraubstock. Vergewissern Sie sich, dass das Werkstück fest in dem Maschinenschraubstock bzw. der Maschinenschraubstock fest auf den Maschinentisch gespannt ist.

➜ Einsatz von Kühl- und Schmiermittel zur Steigerung der Standzeit am Werkzeug und Verbesserung der Oberflächenqualität.

➜ Spannen der Bearbeitungswerkzeuge und Werkstücke auf sauberen Spannflächen.

➜ Maschine ausreichend abschmieren.

➜ Lagerspiel und Führungen richtig einstellen.

Es wird empfohlen:

➜ Bohrer so einzusetzen, dass sich dieser genau zwischen den drei Spannbacken des Schnellspannfutters befindet.

Beim Bohren ist darauf zu achten, dass

➜ je nach Durchmesser des Bohrers, muss die passende Drehzahl eingestellt sein,

➜ der Andruck nur so stark sein darf, dass der Bohrer unbelastet schneiden kann,

➜ bei zu starkem Andruck sich ein frühzeitiger Bohrerverschleiß ggf. sogar ein Bohrerbruch bzw. Einklemmen in der Bohrung einstellt. Sollte ein Einklemmen vorkommen, sofort den Hauptantriebsmotor durch Betätigen des Not-Halt Schalter stillsetzen,

➜ bei harten Werkstoffen, z.B. Stahl, handelsübliches Kühl-/ Schmiermittel verwendet werden muss,

➜ grundsätzlich immer den Bohrer bei sich drehender Spindel aus dem Werkstück herauszufahren ist.

1.5 Gefahren, die von der Bohrmaschine ausgehen

Die Bohrmaschine entspricht dem Stand der Technik.

Dennoch bleibt noch ein Restrisiko bestehen, denn die Bohrmaschine arbeitet mit

- hohen Drehzahlen,
- rotierenden Teilen,
- elektrischen Spannungen und Strömen.

Das Risiko für die Gesundheit von Personen durch diese Gefährdungen haben wir konstruktiv und durch Sicherheitstechnik minimiert.

Bei Bedienung und Instandhaltung der Bohrmaschine durch nicht ausreichend qualifiziertes Personal können durch falsche Bedienung oder unsachgemäße Instandhaltung Gefahren von der Bohrmaschine ausgehen.

INFORMATION

Alle Personen, die mit der Montage, Inbetriebnahme, Bedienung und Instandhaltung zu tun haben, müssen

- die erforderliche Qualifikation besitzen,
- diese Betriebsanleitung genau beachten.

Bei nicht bestimmungsgemäßer Verwendung

- können Gefahren für das Personal entstehen,

B20_DE.fm

- können die Maschine und weitere Sachwerte gefährdet werden,
- kann die Funktion der Bohrmaschine beeinträchtigt sein.

Schalten Sie die Bohrmaschine immer ab, wenn Sie Reinigungs- und Instandhaltungsarbeiten vornehmen, oder nicht mehr daran gearbeitet wird.

WARNUNG!

Die Bohrmaschine darf nur mit funktionierenden Sicherheitseinrichtungen betrieben werden.

Schalten Sie die Bohrmaschine sofort ab, wenn Sie feststellen, dass eine Sicherheitseinrichtung fehlerhaft oder demontiert ist!

Alle betreiberseitigen Zusatzanlagen müssen mit den vorgeschriebenen Sicherheitseinrichtungen ausgerüstet sein. Sie als Betreiber sind dafür verantwortlich!

☞ **Sicherheitseinrichtungen auf Seite 10**

1.6 Qualifikation

Es ist unerlässlich, dass die Bedienperson für die sichere Anwendung und das sichere Einstellen und Bedienen der Maschine ausreichend ausgebildet ist.

1.6.1 Private Nutzer

Die Bohrmaschine findet auch Verwendung im privaten Bereich. Die Verständnisfähigkeit von Personen im privaten Bereich mit der Ausbildung in einem Metallberuf wurde in dieser Betriebsanleitung berücksichtigt. Eine Ausbildung oder weitergehende Schulung in einem Metallberuf ist eine Voraussetzung zur sicheren Bedienung der Maschine. Es ist unerlässlich das der private Nutzer sich der Gefahren im Umgang mit dieser Maschine bewusst wird.

1.6.2 Pflichten des Nutzers

Der Nutzer muss

- die Betriebsanleitung gelesen und verstanden haben,
- mit allen Sicherheitseinrichtungen und -vorschriften vertraut sein,
- die Bohrmaschine bedienen können.

1.6.3 Handwerklicher oder industrieller Einsatz

Dieses Handbuch wendet sich auch an

- die Betreiber,
- die Bediener,
- das Personal für Instandhaltungsarbeiten.

Deshalb beziehen sich die Warnhinweise sowohl auf die Bedienung als auch auf die Instandhaltung der Bohrmaschine.

WARNUNG!

Trennen Sie die Bohrmaschine stets von der elektrischen Spannungsversorgung. Dadurch verhindern Sie den Betrieb durch Unbefugte. In dieser Anleitung werden die im Folgenden aufgeführten Qualifikationen der Personen für die verschiedenen Aufgaben benannt:

Bediener

Der Bediener wurde in einer Unterweisung durch den Betreiber über die ihm übertragenen Aufgaben und möglichen Gefahren bei unsachgemäßem Verhalten unterrichtet. Aufgaben, die über die Bedienung im Normalbetrieb hinausgehen, darf der Bediener nur ausführen, wenn dies in dieser Anleitung angegeben ist und der Betreiber ihn ausdrücklich damit betraut hat.

Elektrofachkraft

Die Elektrofachkraft ist aufgrund ihrer fachlichen Ausbildung, Kenntnisse und Erfahrungen sowie Kenntnis der einschlägigen Normen und Bestimmungen in der Lage, Arbeiten an elektrischen Anlagen auszuführen und mögliche Gefahren selbstständig zu erkennen und zu vermeiden. Die Elektrofachkraft ist speziell für das Arbeitsumfeld, in dem sie tätig ist, ausgebildet und kennt die relevanten Normen und Bestimmungen.

Fachpersonal

Fachpersonal ist aufgrund seiner fachlichen Ausbildung, Kenntnisse und Erfahrung sowie Kenntnis der einschlägigen Bestimmungen in der Lage, die ihm übertragenen Arbeiten auszuführen und mögliche Gefahren selbstständig zu erkennen und zu vermeiden.

Unterwiesene Person

Die unterwiesene Person wurde in einer Unterweisung durch den Betreiber über die ihr übertragenen Aufgaben und möglichen Gefahren bei unsachgemäßem Verhalten unterrichtet.

INFORMATION

Alle Personen, die mit der Montage, Inbetriebnahme, Bedienung und Instandhaltung zu tun haben, müssen

- die erforderliche Qualifikation besitzen,
- diese Betriebsanleitung genau beachten.

Bei nicht bestimmungsgemäßer Verwendung

- können Gefahren für das Personal entstehen,
- können die Bohrmaschine und weitere Sachwerte gefährdet werden,
- kann die Funktion der Bohrmaschine beeinträchtigt sein.

1.7 Bedienerpositionen

Die Bedienerposition befindet sich vor der Bohrmaschine.

1.8 Sicherheitsmaßnahmen während des Betriebs

VORSICHT!

Gefahr durch das Einatmen gesundheitsgefährdender Stäube und Nebel.

Abhängig von den zu bearbeitenden Werkstoffen und den dabei eingesetzten Hilfsmitteln, können Stäube und Nebel entstehen, die ihre Gesundheit gefährden.

Sorgen Sie dafür, dass die entstehenden, gesundheitsgefährdenden Stäube und Nebel sicher am Entstehungsort abgesaugt und aus dem Arbeitsbereich weggeleitet oder gefiltert werden. Verwenden Sie dazu eine geeignete Absauganlage.

VORSICHT!

Gefahr von Bränden und Explosionen durch den Einsatz von entzündlichen Werkstoffen oder Kühl-Schmiermitteln.

Vor der Bearbeitung von entzündlichen Werkstoffen (z.B. Aluminium, Magnesium) oder dem Verwenden von brennbaren Hilfsstoffen (z.B. Spiritus) müssen Sie zusätzliche Vorsichtsmaßnahmen treffen, um eine Gesundheitsgefährdung sicher abzuwenden.

1.9 Sicherheitseinrichtungen

Betreiben Sie die Bohrmaschine nur mit ordnungsgemäß funktionierenden Sicherheitseinrichtungen.

Setzen Sie die Bohrmaschine sofort still, wenn eine Sicherheitseinrichtung fehlerhaft ist oder unwirksam wird.

Sie sind dafür verantwortlich!

Nach dem Ansprechen oder dem Defekte einer Sicherheitseinrichtung dürfen Sie die Bohrmaschine erst dann wieder benutzen, wenn Sie

- die Ursache der Störung beseitigt haben,
- sich überzeugt haben, dass dadurch keine Gefahr für Personen oder Sachen entsteht.

WARNUNG!

Wenn Sie eine Sicherheitseinrichtung überbrücken, entfernen oder auf andere Art außer Funktion setzen, gefährden Sie sich und andere an der Bohrmaschine arbeitende Menschen. Mögliche Folgen sind

- **Verletzungen durch weggeschleuderte Werkstücke oder Werkstückteile,**
- **das Berühren von rotierenden Teilen,**
- **ein tödlicher Stromschlag,**

Die Bohrmaschine hat folgende Sicherheitseinrichtungen:

- einen Not-Halt Schalter,
- einen Bohrtisch mit T-Nuten zur Befestigung des Werkstücks oder eines Schraubstocks,
- einen Bohrfutterschutz, um das Eingreifen in das rotierende Werkzeug zu verhindern.
- Einen Schalter in der Schutzabdeckung der Keilriemen.

INFORMATION

Die Bohrmaschine lässt sich nur einschalten, wenn der Bohrfutterschutz und die Schutzabdeckung geschlossen ist.

WARNUNG!

Die zur Verfügung gestellten und mit der Maschine ausgelieferten, trennenden Schutzeinrichtungen sind dazu bestimmt, die Risiken des Herausschleuderns von Werkstücken bzw. den Bruchstücken von Werkzeug oder Werkstück herabzusetzen, jedoch nicht, diese vollständig zu beseitigen. Arbeiten Sie stets umsichtig und beachten Sie die Grenzwerte ihres Zerspanungsprozesses.

1.10 Sicherheitsüberprüfung

Überprüfen Sie die Bohrmaschine vor jedem Neu-einschalten oder mindestens einmal pro Schicht. Melden Sie Schäden oder Mängel und Veränderungen im Betriebsverhalten sofort der verantwortlichen Führungskraft.

Überprüfen Sie alle Sicherheitseinrichtungen

- zu Beginn jeder Schicht (bei unterbrochenem Betrieb),
- einmal wöchentlich (bei durchgehendem Betrieb),
- nach jeder Wartung und Instandsetzung.

Überprüfen Sie, ob die Verbots-, Warn- und Hinweisschilder sowie die Markierungen auf der Bohrmaschine

- lesbar sind (evtl. reinigen),
- vollständig sind (ggf. ersetzen).

INFORMATION

Benutzen Sie die nachfolgende Übersicht, um die Prüfungen zu organisieren.

Allgemeine Überprüfung		
Einrichtung	**Prüfung**	**OK**
Schutzabdeckungen	Montiert, fest verschraubt und nicht beschädigt	
Datum:	**Prüfer (Unterschrift):**	

Allgemeine Überprüfung		
Einrichtung	**Prüfung**	**OK**
Schilder, Markierungen	Installiert und lesbar	
Datum:	**Prüfer (Unterschrift):**	

Funktionsprüfung		
Einrichtung	**Prüfung**	**OK**
Not-Halt Schalter	Nach dem Betätigen des Not-Halt Schalter muss die Bohrmaschine abschalten.	
Bohrfutterschutz	Die Bohrmaschine darf erst einschalten, wenn der Bohrfutterschutz geschlossen ist. Der Bohrfutterschutz muss beim Öffnen während des Betriebs den Motor abschalten.	
Schutzabdeckung Keilriemen	Die Bohrmaschine darf erst einschalten, wenn die Schutzabdeckung der Keilriemen geschlossen ist. Der integrierte Schalter muss beim Öffnen während des Betriebs den Motor abschalten.	
Datum:	**Prüfer (Unterschrift):**	

1.11 Not-Halt Schalter

ACHTUNG!

Auch nach dem Betätigen des Not-Halt Schalters dreht die Bohrspindel, abhängig von der eingestellten Drehzahl, noch einige Sekunden weiter.

1.12 Bohrfutterschutz

INFORMATION

Solange der Bohrfutterschutz nicht geschlossen ist, lässt sich die Maschine nicht starten.

Stellen Sie die richtige Höhe der Schutzeinrichtung vor Arbeitsbeginn ein.
Lösen Sie hierzu die Klemmschraube, stellen Sie die erforderliche Höhe ein und drehen Sie die Klemmschraube wieder fest.

In der Halterung des Spindelschutzes ist ein Schalter integriert, der die geschlossene Stellung überwacht.

B20_DE.fm

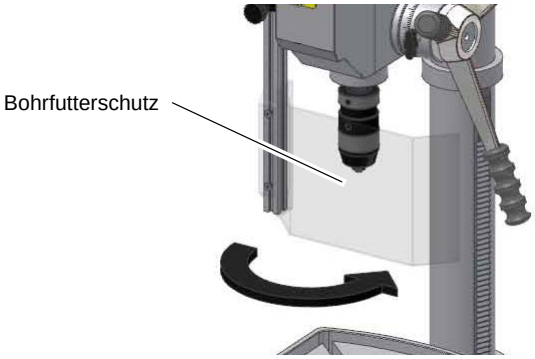

1.13 Schutzabdeckung Keilriemen

INFORMATION

Solange die Schutzabdeckung nicht geschlossen ist, lässt sich die Maschine nicht starten.

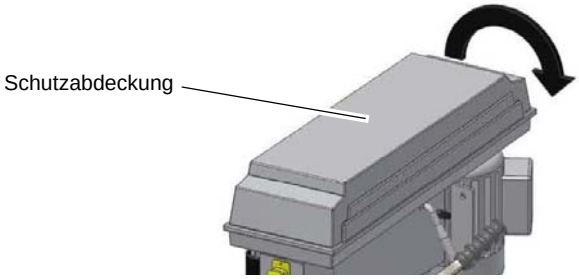

1.14 Körperschutzmittel

Bei bestimmten Arbeiten benötigen Sie Körperschutzmittel als Schutzausrüstung. Diese sind:

- Schutzhelm,
- Schutzbrille oder Gesichtsschutz,
- Schutzhandschuhe,
- Sicherheitsschuhe mit Stahlkappen,
- Gehörschutz.

Überzeugen Sie sich vor Arbeitsbeginn davon, dass die vorgeschriebene Ausrüstung am Arbeitsplatz verfügbar ist.

VORSICHT!

Verunreinigte, unter Umständen kontaminierte Körperschutzmittel können Erkrankungen auslösen.

Reinigen Sie Ihre Körperschutzmittel

- **nach jeder Verwendung,**
- **regelmäßig einmal wöchentlich.**

Körperschutzmittel für spezielle Arbeiten

Schützen Sie Ihr Gesicht und Ihre Augen. Tragen Sie bei allen Arbeiten, bei denen Ihr Gesicht und die Augen gefährdet sind, einen Helm mit Gesichtsschutz.

Verwenden Sie Schutzhandschuhe, wenn Sie scharfkantige Teile in die Hand nehmen.

Tragen Sie Sicherheitsschuhe, wenn Sie schwere Teile an-, abbauen oder transportieren.

1.15 Sicherheit während des Betriebs

Auf konkrete Gefahren bei Arbeiten mit und an der Bohrmaschine weisen wir Sie bei der Beschreibung dieser Arbeiten hin.

WARNUNG!

Vor dem Einschalten der Bohrmaschine überzeugen Sie sich davon, dass dadurch

- **keine Gefahr für Personen entsteht,**
- **keine Sachen beschädigt werden.**

Unterlassen Sie jede sicherheitsbedenkliche Arbeitsweise:

- Stellen Sie sicher, dass durch Ihre Arbeit niemand gefährdet wird.
- Halten Sie bei Montage, Bedienung, Wartung und Instandsetzung die Anweisungen dieser Betriebsanleitung unbedingt ein.
- Arbeiten Sie nicht an der Bohrmaschine, wenn Ihre Konzentrationsfähigkeit aus irgend einem Grunde – wie z. B. dem Einfluß von Medikamenten – gemindert ist.
- Beachten Sie die Unfallverhütungsvorschriften der für Ihre Firma zuständigen Berufsgenossenschaft oder anderer Aufsichtsbehörden.
- Melden Sie dem Aufsichtsführenden alle Gefährdungen oder Fehler.
- Bleiben Sie an der Bohrmaschine bis ein vollständiger Stillstand von Bewegungen erfolgt ist.
- Benutzen Sie die vorgeschriebenen Körperschutzmittel. Tragen Sie enganliegende Kleidung und gegebenenfalls ein Haarnetz.
- Verwenden Sie beim Bohren keine Schutzhandschuhe.

1.16 Sicherheit bei der Instandhaltung

Informieren Sie das Bedienpersonal rechtzeitig über Wartungs- und Reparaturarbeiten.

Melden Sie alle sicherheitsrelevanten Änderungen der Bohrmaschine oder ihres Betriebsverhaltens. Dokumentieren Sie alle Änderungen, lassen Sie die Betriebsanleitung aktualisieren und unterweisen Sie das Bedienpersonal.

1.16.1 Abschalten und Sichern der Bohrmaschine

Schalten Sie die Bohrmaschine am Hauptschalter aus, und sichern Sie den Hauptschalter mit einem Schloss gegen unbefugtes oder versehentliches Einschalten.

Alle Maschinenteile sowie sämtliche gefahrbringende Spannungen sind abgeschaltet. Ausgenommen sind nur die Stellen, die mit nebenstehendem Piktogramm gekennzeichnet sind.

1.17 Verwenden von Hebezeugen

WARNUNG!

Schwerste bis tödliche Verletzungen durch beschädigte oder nicht ausreichend tragfähige Hebezeuge und Lastanschlagmittel, die unter Last reißen.

Prüfen Sie Hebezeuge und Lastanschlagmittel auf

- **ausreichende Tragfähigkeit,**
- **einwandfreien Zustand.**

Beachten Sie die Unfallverhütungsvorschriften der für Ihre Firma zuständigen Berufsgenossenschaft oder anderer Aufsichtsbehörden.

Befestigen Sie die Lasten sorgfältig. Treten Sie nie unter schwebende Lasten!

B20_DE.fm

1.17.1 Mechanische Wartungsarbeiten

Installieren Sie nach Ihrer Arbeit alle für die Instandhaltungsarbeiten entfernten Schutz- und Sicherheitseinrichtungen wie:

- Abdeckungen,
- Sicherheitshinweise und Warnschilder,
- Erdungskabel.

Überprüfen Sie nach dem Wiedereinbau deren Funktion!

1.18 Unfallbericht

Informieren Sie Vorgesetzte und die Firma Optimum Maschinen Germany GmbH sofort über Unfälle, mögliche Gefahrenquellen und „Beinahe“-Unfälle.

„Beinahe“-Unfälle können viele Ursachen haben.

Je schneller sie berichtet werden, desto schneller können die Ursachen behoben werden.

1.19 Elektrik

Handwerklicher oder industrieller Einsatz

Lassen Sie die elektrische Maschine/Ausrüstung regelmäßig überprüfen. Lassen Sie alle Mängel wie lose Verbindungen, beschädigte Kabel usw. sofort beseitigen.

Eine zweite Person muß bei Arbeiten an spannungsführenden Teilen anwesend sein und im Notfall die Spannung abschalten. Schalten Sie bei Störungen in der elektrischen Versorgung die Maschine sofort ab!

Beachten Sie die erforderlichen Prüfintervalle nach Betriebssicherheitsverordnung, Betriebsmittelprüfung.

Der Betreiber der Maschine hat dafür zu sorgen, dass die elektrischen Anlagen und Betriebsmittel auf ihren ordnungsgemäßen Zustand geprüft werden und zwar,

- vor der ersten Inbetriebnahme und nach einer Änderung oder Instandsetzung vor der Wiederinbetriebnahme durch eine Elektrofachkraft oder unter Leitung und Aufsicht einer Elektrofachkraft
- und in bestimmten Zeitabständen.

Die Fristen sind so zu bemessen, dass entstehende Mängel, mit denen gerechnet werden muss, rechtzeitig festgestellt werden.

Bei der Prüfung sind die sich hierauf beziehenden elektrotechnischen Regeln zu beachten.

Die Prüfung vor der ersten Inbetriebnahme ist nicht erforderlich, wenn dem Betreiber vom Hersteller oder Errichter bestätigt wird, dass die elektrischen Anlagen und Betriebsmittel den Bestimmungen der Unfallverhütungsvorschrift entsprechend beschaffen sind, siehe Konformitätserklärung.

Ortsfeste elektrische Anlagen und Betriebsmittel gelten als ständig überwacht, wenn sie kontinuierlich von Elektrofachkräften instand gehalten und durch messtechnische Maßnahmen im Rahmen des Betreibens (z. B. Überwachen des Isolationswiderstandes) geprüft werden.

1.20 Prüffristen

Handwerklicher oder industrieller Einsatz

Legen Sie die Prüffristen der Maschine nach § 3 Betriebssicherheitsverordnung fest, Dokumentieren sie diese und führen Sie eine betriebliche Gefahrenanalyse nach § 6 Arbeitsschutzgesetz durch. Verwenden Sie auch die unter Instandhaltung angegebenen Prüfintervalle als Anhaltswert.

2 Technische Daten

2.1 Elektrischer Anschluss	
Anschluss ~50Hz (~60Hz)	3 x 400 V ; 550 W oder 230 V ; 550 W
2.2 Bohrleistung	
Bohrleistung in Stahl [mm]	20
Ausladung [mm]	170
Pinolenhub [mm]	80
2.3 Spindelaufnahme	
Spindelaufnahme	MK2
2.4 Bohrtisch	
Tischgröße [mm] Länge x Breite der Arbeitsfläche	275 x 275
T-Nutengröße [mm]	14
maximaler Abstand [mm] Spindel - Tisch	465
Arbeitsfläche Fuß [mm] Länge x Breite der Arbeitsfläche	205 x 200
2.5 Abmessungen	
Höhe [mm]	990
Tiefe [mm]	700
Breite [mm]	300
Gesamtgewicht [kg]	53
Säulendurchmesser [mm]	70
2.6 Arbeitsraum	
Höhe [mm]	2050
Tiefe [mm	2000
Breite [mm	1400
2.7 Drehzahlen	
Spindeldrehzahlen [min^{-1}]	☞ Drehzahltabellen auf Seite 28
2.8 Umgebungsbedingungen	
Temperatur	5 - 35 °C
rel. Luftfeuchtigkeit	25 - 80 %
2.9 Betriebsmittel	
Zahnstange	handelsübliches Gleitlagerfett
Bohrsäule	säurefreies Schmieröl

B20_DE.fm

2.10 Emissionen

Die Lärmentwicklung (Emission) der Bohrmaschine ist unter 80 dB(A). Wenn mehrere Maschinen am Standort der Bohrmaschine betrieben werden, kann die Lärmeinwirkung (Immission) auf den Bediener der Bohrmaschine am Arbeitsplatz 80 dB(A) überschreiten.

INFORMATION

Dieser Zahlenwert wurde an einer neuen Maschine unter bestimmungsgemäßen Betriebsbedingungen gemessen. Abhängig von dem Alter bzw. dem Verschleiß der Maschine kann sich das Geräuschverhalten der Maschine ändern.

Darüber hinaus hängt die Größe der Lärmemission auch vom fertigungstechnischen Einflussfaktoren, z.B. Drehzahl, Werkstoff und Aufspannbedingungen, ab.

INFORMATION

Bei dem genannten Zahlenwert handelt es sich um den Emissionspegel und nicht notwendigerweise um einen sicheren Arbeitspegel. Obwohl es eine Abhängigkeit zwischen dem Grad der Geräuschemission und dem Grad der Lärmbelästigung gibt, kann diese nicht zuverlässig zur Feststellung darüber verwendet werden, ob weitere Vorsichtsmaßnahmen erforderlich sind, oder nicht. Folgende Faktoren beeinflussen den tatsächlichen Grad der Lärmbelastung des Bedieners:

- Charakteristika des Arbeitsraumes, z.B. Größe oder Dämpfungsverhalten,
- anderen Geräuschquellen, z.B. die Anzahl der Maschinen,
- andere in der Nähe ablaufenden Prozesse und die Zeitdauer, während der ein Bediener dem Lärm ausgesetzt ist.

Außerdem können die zulässigen Belastungspegel aufgrund nationaler Bestimmungen von Land zu Land unterschiedlich sein. Diese Information über die Lärmemission soll es aber dem Betreiber der Maschine erlauben, eine bessere Bewertung der Gefährdung und der Risiken vorzunehmen.

VORSICHT!

Abhängig von der Gesamtbelastung durch Lärm und den zugrunde liegenden Grenzwerten muss der Maschinenbediener einen geeigneten Gehörschutz tragen. Wir empfehlen ihnen generell einen Schall- und Gehörschutz zu verwenden.

3 Anlieferung, Innerbetrieblicher Transport und Auspacken

VORSICHT!

Verletzungen durch Umfallen und Herunterfallen von Teilen vom Gabelstapler, Hubwagen oder Transportfahrzeug. Verwenden Sie nur Transportmittel die das Gesamtgewicht tragen können und dafür geeignet sind.

3.1 Hinweise zu Transport, Aufstellung und Auspacken

Unsachgemäßes Transportieren einzelner Geräte und kleinere Maschinen, übereinander oder nebeneinander gestapelte ungesicherte Geräte und kleinere Maschinen im verpackten oder im bereits ausgepacktem Zustand ist unfallträchtig und kann Schäden oder Funktionsstörungen verursachen, für die wir keine Haftung bzw. Garantie gewähren.

Lieferumfang gegen Verschieben oder Kippen gesichert mit ausreichend dimensioniertem Flurförderfahrzeug zum Aufstellort transportieren.

3.1.1 Allgemeine Gefahren beim innerbetrieblichen Transport

VORSICHT KIPPGEFAHR!

Das Gerät darf ungesichert maximal 2cm angehoben werden.

Mitarbeiter müssen sich außerhalb der Gefahrenzone, der Reichweite von Lasten befinden. Warnen Sie Mitarbeiter und weisen Sie Mitarbeiter im Bedarfsfall auf die Gefährdung hin.

Beim Transport verantwortungsbewusst handeln und stets die Folgen bedenken. Gewagte und riskante Handlungen unterlassen.

Besonders gefährlich sind Steigungen und Gefällstrecken (z.B. Auffahrten, Rampen und ähnliches). Ist eine Befahrung solcher Passagen unumgänglich, so ist besondere Vorsicht geboten.

Kontrollieren Sie den Transportweg vor Beginn des Transportes auf mögliche Gefährdungsstellen, Unebenheiten und Störstellen sowie auf ausreichende Festigkeit und Tragfähigkeit.

Gefährdungsstellen, Unebenheiten und Störstellen sind unbedingt vor dem Transport einzusehen. Das Beseitigen von Gefährdungsstellen, Störstellen und Unebenheiten zum Zeitpunkt des Transportes durch andere Mitarbeiter führt zu erheblichen Gefahren.

Eine sorgfältige Planung des innerbetrieblichen Transportes ist daher unumgänglich.

3.2 Lieferumfang

Überprüfen Sie die Bohrmaschine nach Anlieferung unverzüglich auf Transportschäden, Fehlmengen und gelockerte Befestigungsschrauben.

Vergleichen Sie den Lieferumfang mit den Angaben des Lieferscheins. Bohrmaschinen im Standardlieferumfang werden wie nachfolgend angegeben ausgeliefert.

Im Standard Lieferumfang befinden sich:

• Bohrkopf
• Bohrtisch • Bohrtischträger • Griff
• Standfuß
• Säulenbauteil • Zahnstange • Führungsring
• Bohrfutter • Kegeldorn MK 2 • Austreiber
• 3 x Griffstange Pinolenhebel
• Montageset
• Betriebsanleitung
• bei 400 V: CEE - 16 A, Phasenwender

3.3 Lagerung

ACHTUNG!

Bei falscher und unsachgemäßer Lagerung können elektrische und mechanische Maschinenkomponenten beschädigt und zerstört werden.

Lagern Sie die verpackten oder bereits ausgepackten Teile nur unter den vorgesehenen Umgebungsbedingungen. Beachten Sie die Anweisungen und Angaben auf der Transportkiste.

B20_DE.fm

Fragen Sie bei der Firma Optimum Maschinen Germany GmbH an, falls die Maschine und Zubehörteile länger als drei Monate und unter anderen als den vorgeschriebenen Umgebungsbedingungen gelagert werden müssen.

3.4 Aufstellen und Montieren

3.4.1 Anforderungen an den Aufstellort

Gestalten Sie den Arbeitsraum um die Bohrmaschine entsprechend der örtlichen Sicherheitsvorschriften.

WARNUNG!

Die Bohrmaschine muss fest mit dem Untergrund verbunden werden.

INFORMATION

Um eine gute Funktionsfähigkeit und eine lange Lebensdauer der Maschine zu erreichen, sollte der Aufstellungsort bestimmte Kriterien erfüllen.

Folgende Punkte sind zu beachten:

- Das Gerät darf nur in trockenen, belüfteten Räumen aufgestellt und betrieben werden.
- Vermeiden Sie Plätze in der Nähe von Späne oder Staub verursachenden Maschinen.
- Der Aufstellort muss schwingungsfrei, also entfernt von Pressen, Hobelmaschinen, etc. sein.
- Der Untergrund muss für die Bohrmaschine geeignet sein. Achten auch auf Tragfähigkeit und Ebenheit des Bodens.
- Der Untergrund muss so vorbereitet werden, dass evtl. eingesetztes Kühlmittel nicht in den Boden eindringen kann.
- Abstehende Teile - wie Anschlag, Handgriffe, etc. - sind nötigenfalls durch bauseitige Maßnahmen so abzusichern, dass Personen nicht gefährdet sind.
- Genügend Platz für Rüst- und Bedienpersonal und Materialtransport bereitstellen.
- Bedenken Sie auch die Zugänglichkeit für Einstell- und Wartungsarbeiten.
- Sorgen Sie für ausreichende Beleuchtung (Mindestwert: 500 Lux, gemessen an der Werkzeugspitze). Bei geringerer Beleuchtungsstärke muss eine zusätzliche Beleuchtung, beispielsweise durch eine separate Arbeitsplatzleuchte, sichergestellt sein.

VORSICHT!

Verlegen Sie das Anschlusskabel der Maschine so, das ein Stolpern von Personen verhindert wird.

INFORMATION

Der Netzstecker der Bohrmaschine muss frei zugänglich sein.

3.5 Montieren

WARNUNG!

Quetschgefahr beim Zusammenstellen, Montieren und Aufrichten der Maschinenkomponenten.

3.5.1 Montieren von Standfuß und Bohrsäule

INFORMATION

Zur Montage der Bohrmaschine benötigen Sie einen Sechskantschlüssel 17 mm und die im Lieferumfang befindlichen Sechskantschrauben.

➜ Stellen Sie den Standfuß auf den Boden und befestigen Sie die Bohrsäule mit den Standfuß. Zur Befestigung sind Sechskantschrauben vorgesehen.

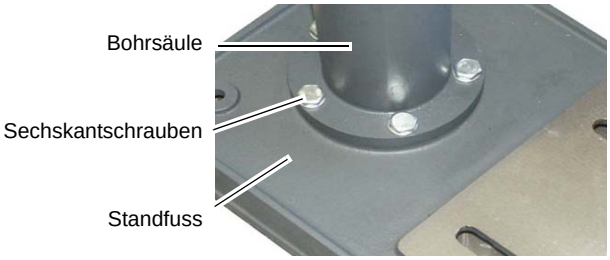

Abb. 3-1: Standfuß

3.5.2 Montage Bohrsäule

Montieren des Bohrtisches

INFORMATION

Das längere Ende der Zahnstange ohne Verzahnung muss oben sein.

➜ Schieben Sie die Zahnstange in den Bohrtischträger.

➜ Richten Sie die Zahnstange innerhalb des Bohrtischträgers so aus, dass die Zähne der Zahnstange im Schneckenrad des Bohrtischträgers einrasten.

➜ Schieben Sie den Bohrtischträger mit der Zahnstange auf die Bohrsäule.

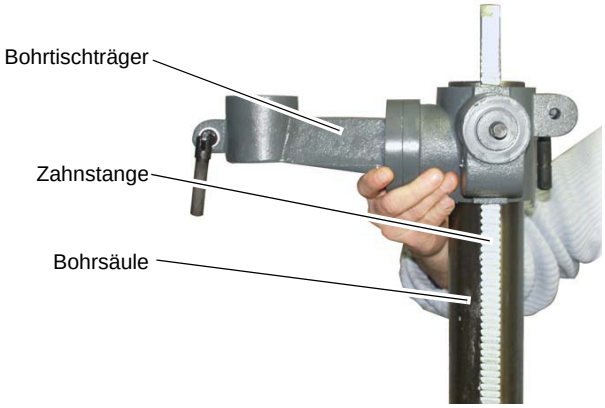

Abb. 3-2: Montage Bohrsäule

➜ Schieben Sie den Führungsring auf die Säule und Zahnstange.

➜ Befestigen Sie den Führungsring mit der Stiftschraube.

➜ Achten Sie darauf, dass sich der Bohrtisch noch gut um die Bohrsäule drehen läßt.

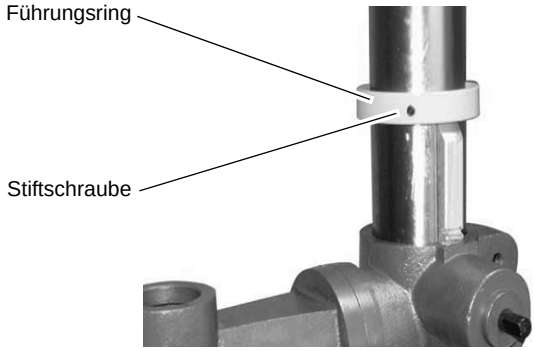

Abb. 3-3: Montage Bohrsäule

➜ Montieren Sie die Handkurbel zur Höhenverstellung des Bohrtisches.

B20_DE.fm

➜ Klemmen Sie die Handkurbel mit der Stiftschraube.

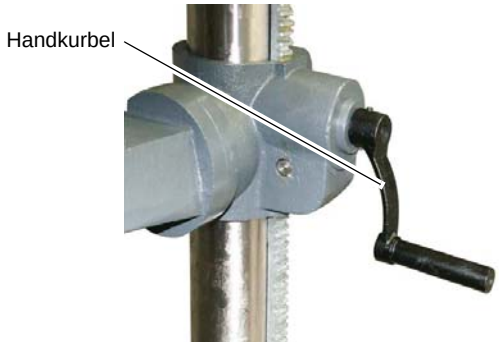

Abb. 3-4: Montage Handkurbel

➜ Setzen Sie den Bohrtisch auf den Bohrtischträger. Montieren Sie den Klemmhebel.

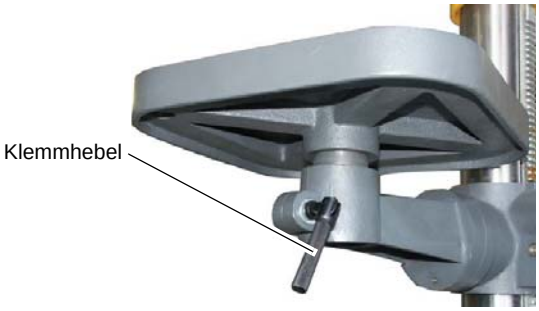

Abb. 3-5: Montage Klemmhebel

Montieren des Bohrkopfes

➜ Setzen Sie den Bohrkopf auf die Bohrsäule und drehen Sie ihn soweit, bis er mit dem Standfuß fluchtet.

➜ Achten Sie darauf, dass sich der Bohrkopf vollständig in der Bohrsäule befindet.

➜ Arretieren Sie den Bohrkopf mit den zwei Stiftschrauben.

➜ Montieren Sie die drei Hebel für den Pinolenvorschub.

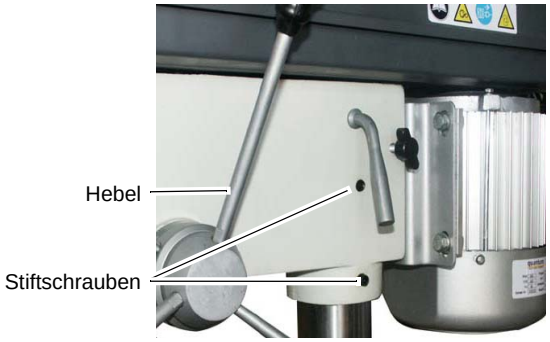

Abb. 3-6: Montage Bohrkopf

Montage des Bohrfutterschutzes

WARNUNG!

Bohrmaschinen dürfen nicht ohne Bohrfutterschutz betrieben werden.

➜ Schieben Sie das Aluminiumprofil mit der montierten Schutzscheibe (Kunststoffscheibe) in die am Bohrkopf vormontierte Halterung.

➜ Drehen Sie nach erfolgter Montage des Aluminiumprofils die Einstellschraube fest.

➜ Schrauben Sie die Innensechskantschraube mit der Sicherungsscheibe in das Aluminiumprofil.

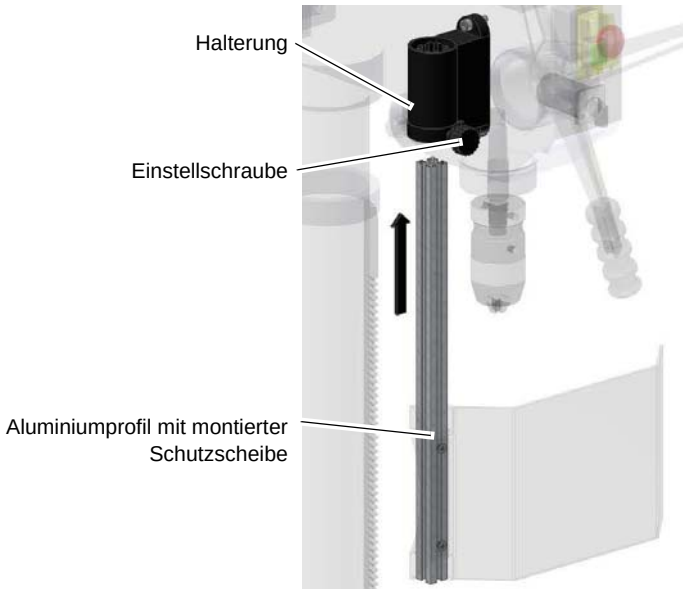

Abb. 3-7: Montage Bohrfutterschutz

WARNUNG!

Achten Sie darauf, dass die Innensechskantschraube und die Sicherungsscheibe montiert und fest verschraubt sind. Das Aluminiumprofil würde beim Lösen der Einstellschraube aus der Halterung rutschen.

➜ Achten Sie darauf, dass die Einstellschraube nach erfolgter Montage und im geschlossenen Zustand des Bohrfutterschutzes nach vorne zeigt.

Abb. 3-8: Montage Bohrfutterschutz

Abb. 3-9: Montage Bohrfutterschutz

3.6 Aufstellen

WARNUNG!

Die Beschaffenheit des Untergrunds und die Befestigungsart des Maschinenfuss mit dem Untergrund muss die Belastungen der Bohrmaschine aufnehmen können. Der Untergrund muss ebenerdig sein. Kontrollieren Sie den Untergrund der Bohrmaschine mit einer Wasserwaage auf waagrechte Ausrichtung.

➜ Prüfen Sie den Untergrund der Bohrmaschine mit einer Wasserwaage auf waagrechte Ausrichtung.

➜ Prüfen Sie den Untergrund auf ausreichende Tragfähigkeit und Steifigkeit.

➜ Setzen Sie die Bohrmaschine auf den vorgesehenen Untergrund.

➜ Befestigen Sie die Bohrmaschine an den hierfür vorgesehenen Durchgangsbohrungen am Maschinenfuß.

3.6.1 Befestigen

Um die erforderliche Standsicherheit der Tisch- bzw. Bohrmaschinen zu erreichen, müssen die Maschinen an ihrem Standfuß fest mit dem Untergrund verbunden werden.

Wir empfehlen Ihnen die Verwendung von Verbundankerpatronen bzw. Schwerlastanker.

➜ Befestigen Sie die Bohrmaschine an den hierfür vorgesehenen Durchgangsbohrungen am Standfuß mit dem Untergrund.

Die Durchgangsbohrungen sind dabei mit Pfeilen auf dem Maschinenfuß gekennzeichnet.

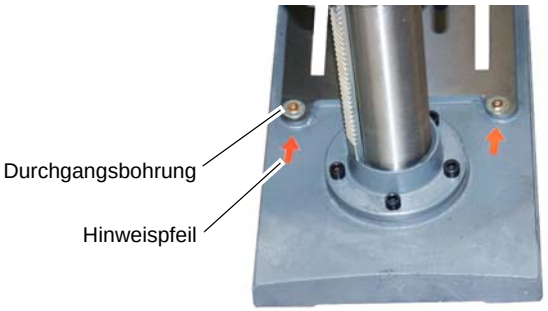

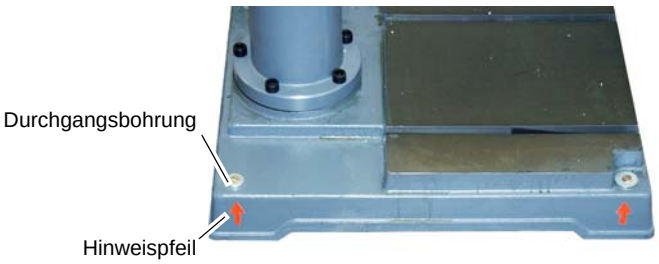

Abb.3-10: Standfuß

ACHTUNG!

Ziehen Sie die Befestigungsschrauben an der Bohrmaschine nur so fest an, dass sie sicher steht und sich bei Betrieb nicht losreißen oder kippen kann.

Zu fest angezogene Befestigungsschrauben können, auch in Verbindung mit einem unebenen Untergrund, zu einem Bruch des Standfußes der Maschine führen.

3.7 Erste Inbetriebnahme

WARNUNG!

Gefährdung durch den Einsatz von ungeeigneten Werkstückspannzeugen oder deren Betreiben bei unzulässigen Drehzahlen.

Verwenden Sie nur die Werkstückspannzeuge (z.B. Bohrfutter) die zusammen mit der Maschine ausgeliefert wurden oder als optionale Ausrüstungen von OPTIMUM angeboten werden.

Verwenden Sie Werkstückspannzeuge nur in dem dafür vorgesehenen, zulässigen Drehzahlbereich.

Werkstückspannzeuge dürfen nur in Übereinstimmung mit den Empfehlungen von OPTIMUM oder des Spannzeug-Herstellers verändert werden.

Bei der ersten Inbetriebnahme der Bohrmaschine durch unerfahrenes Personal gefährden Sie Menschen und die Ausrüstung.

Wir übernehmen keine Haftung für Schäden aufgrund einer nicht korrekt durchgeführten Inbetriebnahme.

3.7.1 Elektrischer Anschluss

Schließen Sie das elektrische Versorgungskabel an.

ACHTUNG!

Bei 400V-Maschinen: Achten Sie unbedingt darauf, dass alle 3 Phasen (L1, L2, L3) richtig angeschlossen sind.

Die meisten Motordefekte entstehen durch falsches Anschließen. Beispielsweise wenn eine Motorphase nicht richtig geklemmt oder am neutralen Leiter (N) angeschlossen ist.

Auswirkungen dadurch können sein:

- Der Motor wird sehr schnell heiß.
- Erhöhte Motorgeräusche.
- Der Motor hat keine Leistung.

ACHTUNG!

Achten Sie auf eine korrekte Drehrichtung des Antriebsmotors. In der Schaltstellung des Drehrichtungsschalters Rechtslauf (R) muss sich die Bohrspindel im Uhrzeigersinn drehen. Gegebenenfalls müssen zwei Phasenanschlüsse getauscht werden. Ist ihr

Anschlussstecker mit einem Phasenwender ausgestattet, geschieht dies durch dessen Drehung um 180°. Durch falsches Anschließen erlischt die Garantie.

4 Bedienung

4.1 Bedien- und Anzeigeelemente

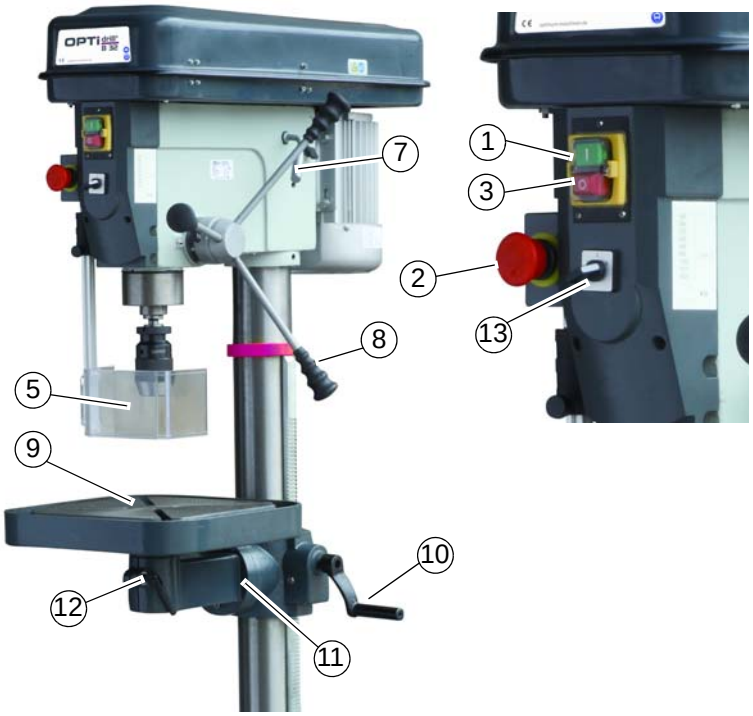

Pos.	Bezeichnung	Pos.	Bezeichnung
1	Ein	8	Hebel für Pinolenvorschub
2	NOT-Halt Schalter	9	Bohrtisch
3	Aus	10	Tischhöhenverstellung
4	Bohrtiefenanschlag	11	Einstellung Tischneigung
5	Bohrfutterschutz	12	Klemmhebel
6	Riemenantrieb mit Gehäuse	13	Drehrichtungsschalter (nur an 400V Maschine)
7	Griff für Riemenspannung		

4.2 Sicherheit

Nehmen Sie die Maschine nur unter folgenden Voraussetzungen in Betrieb:

- Der technische Zustand der Maschine ist einwandfrei.
- Die Maschine wird bestimmungsgemäß eingesetzt.
- Die Betriebsanleitung wird beachtet.
- Alle Sicherheitseinrichtungen sind vorhanden und aktiv.

Beseitigen Sie oder lassen Sie Störungen umgehend beseitigen. Setzen Sie die Maschine bei Funktionsstörungen sofort still und sichern Sie sie gegen unabsichtliches oder unbefugtes Einschalten. Melden Sie jede Veränderung sofort der verantwortlichen Stelle.

4.3 Bedienelemente

4.3.1 Bohrtiefenanschlag

Beim Bohren von mehreren Löchern mit gleicher Tiefe, kann der Bohrtiefenanschlag verwenden.

Abb.4-1: Bohrtiefenanschlag

➜ Lösen Sie die Verschlußschraube und drehen Sie den Skalenring bis sich die gewünschte Bohrtiefe mit dem Anzeiger deckt.

➜ Ziehen Sie die Verschlußschraube wieder an.

4.3.2 Tischneigung

Der Bohrtisch kann nach rechts oder links geneigt werden.

➜ Lösen Sie die Befestigungsschraube.

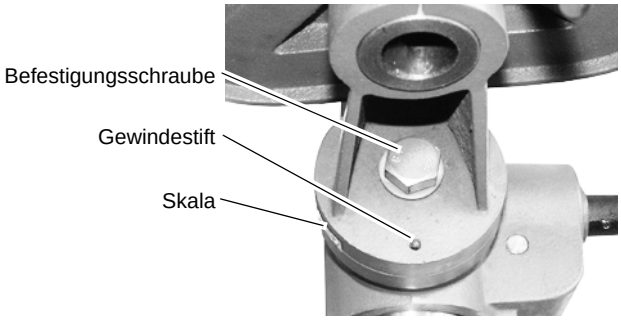

Abb.4-2: Tischneigung

➜ Ziehen Sie den Gewindestift heraus.

INFORMATION

Sollte sich der Gewindestift nicht herausziehen lassen, so kann der Sitz durch Drehen an der Mutter im Uhrzeigersinn gelöst werden.

➜ Stellen Sie den gewünschten Winkel anhand der Skala ein.

➜ Ziehen Sie die Befestigungsschraube wieder fest an.

INFORMATION

Der Gewindestift ist nur zur korrekten Position für die waagrechte Ebene des Bohrtisches vorgesehen.

4.4 Drehzahlveränderung

WARNUNG!

Öffnen Sie die Schutzabdeckung erst dann, wenn die Bohrmaschine von der elektrischen Versorgung getrennt ist.

Schließen und Verschrauben Sie die Schutzabdeckung nach jeder Drehzahlveränderung.

Trennen Sie die Maschine von der elektrischen Versorgung.

➜ Entfernen Sie die Verschraubung an der Schutzabdeckung.

➜ Öffnen Sie die Schutzabdeckung des Riemenantriebs.

➜ Lösen Sie die Klemmschraube der Keilriemenspannung und schieben Sie den Motor in Richtung Bohrfutter.

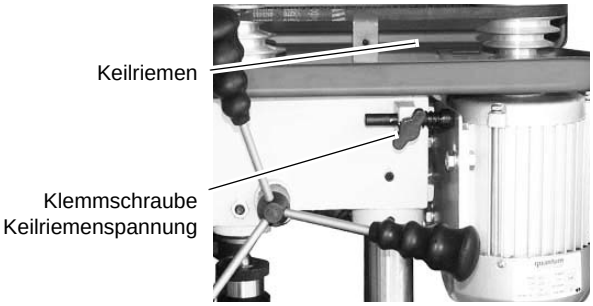

Abb. 4-3: Drehzahlveränderung

INFORMATION

An den Bohrmaschinen ist ein Griff angebracht, mit dem der Motor in Richtung des Bohrfutters zu schieben ist.

➜ Die Vorspannung der Keilriemen ist damit gelockert.

➜ Legen Sie den/die Keilriemen auf die jeweils benötigte (n) Keilriemenscheiben.

➜ Spannen Sie den/die Keilriemen wieder.

➜ Schließen und Verschrauben Sie die Schutzabdeckung wieder.

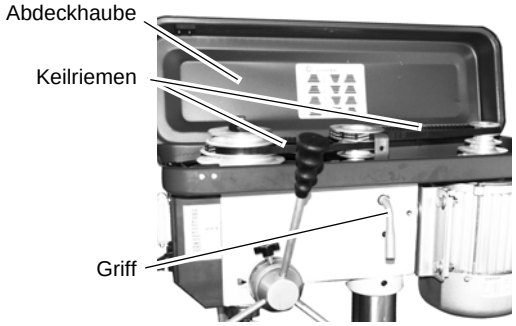

Abb. 4-4: Schutzabdeckung

ACHTUNG!

Achten Sie auf die richtige Spannung der Keilriemen. Eine zu starke oder zu schwache Spannung der Keilriemen kann zu Beschädigungen führen. Die Keilriemen sind richtig gespannt, wenn sie sich mit dem Finger noch etwa 1 cm durchdrücken lassen.

4.4.1 Drehzahltabellen

Drehzahltabelle B20 ~50Hz

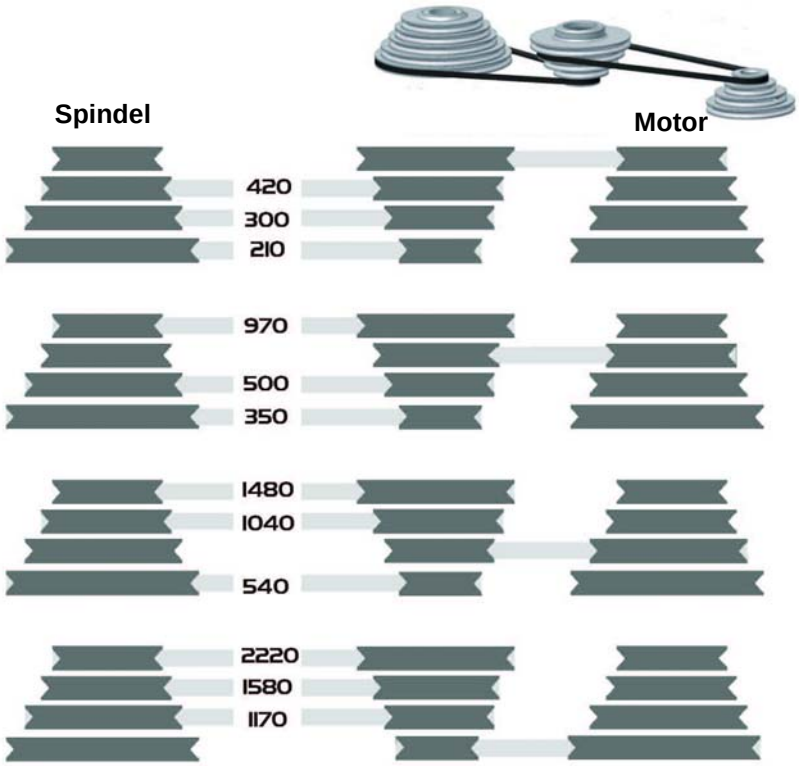

Drehzahltabelle B20 ~ 60Hz

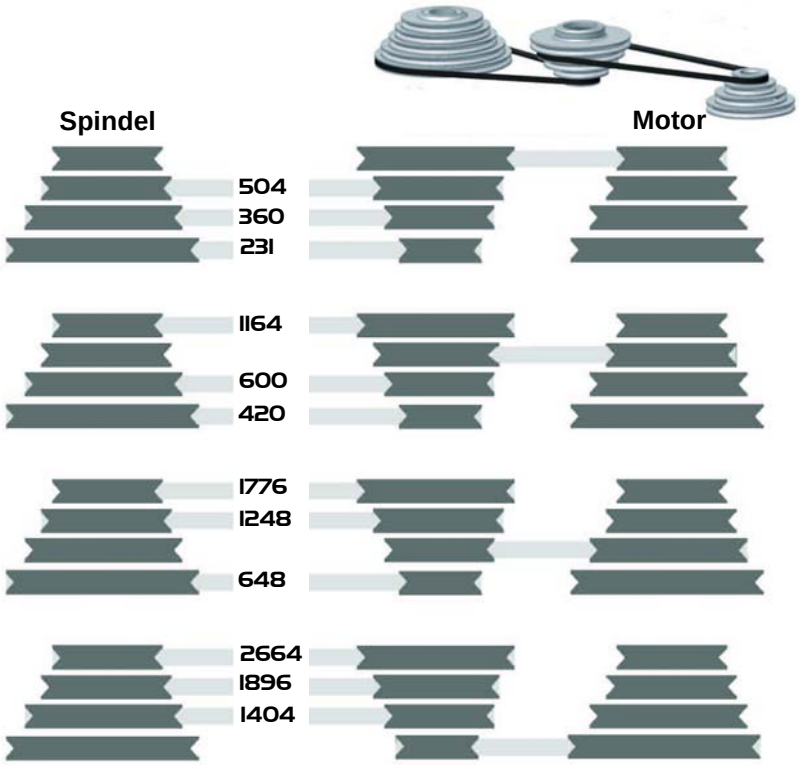

B20_DE.fm

4.5 Bohrfutter

Einbau Morsekegel und Bohrfutter

Eine reibschlüssige Verbindung hält und zentriert das Bohrfutter auf der B16-Aufnahme.

➜ Prüfen bzw. Reinigen Sie den konischen Sitz an der Bohrspindel und im Bohrfutter.

➜ Schieben Sie das Bohrfutter mit einem festen Ruck auf die B16-Aufnahme.

Das Bohrfutter mit der MK-Aufnahme wird durch eine formschlüssige Verbindung (Mitnehmer) gegen Verdrehen in der Bohrspindel gesichert.

Eine reibschlüssige Verbindung hält und zentriert das Bohrfutter mit Kegeldorn in der Bohrspindel.

➜ Prüfen bzw. Reinigen sie den konischen Sitz in der Bohrspindel und am Kegeldorn des Werkzeugs oder des Bohrfutters.

➜ Drücken Sie den Kegeldorn mit einem kräftigen Ruck in die Bohrspindel.

4.5.1 Aufbau Schnellspann Bohrfutter

Das Bohrfutter setzt sich aus zwei Teilen zusammen (1 und 2).

➜ Halten Sie den oberen Teil des Bohrfutters (1) fest. Mit dem unteren Teil des Bohrfutters (2) kann man die Backen des Bohrfutters fest- bzw. losdrehen.

➜ Ziehen Sie das Werkzeug, Bohrer (3) fest an.

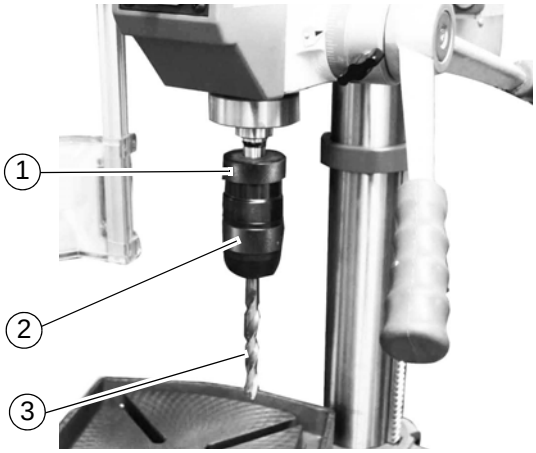

Abb. 4-5: Schnellspann Bohrfutter

ACHTUNG!

Achten Sie auf festen und korrekten Sitz des eingespannten Werkzeugs.

4.5.2 Ausbau Schnellspann Bohrfutter

WARNUNG!

Bauen Sie das Bohrfutter erst aus, wenn die Bohrmaschine von der elektrischen Versorgung getrennt ist.

➜ Trennen Sie die Bohrmaschine von der elektrischen Versorgung.

➜ Die Kegelverbindung läßt sich mit einem Gummi- oder Kunststoffhammer lösen.

Das Bohrfutter und der Kegeldorn werden mit einem Austreiber von der Bohrspindel gelöst.

➜ Bewegen Sie die Bohrpinole nach unten.

➜ Drehen Sie die Bohrspindel soweit, bis die Öffnung an der Bohrpinole und der Bohrspindel übereinander liegen.

➜ Lösen Sie den Kegeldorn des Bohrfutters mit Hilfe eines Austreibers.

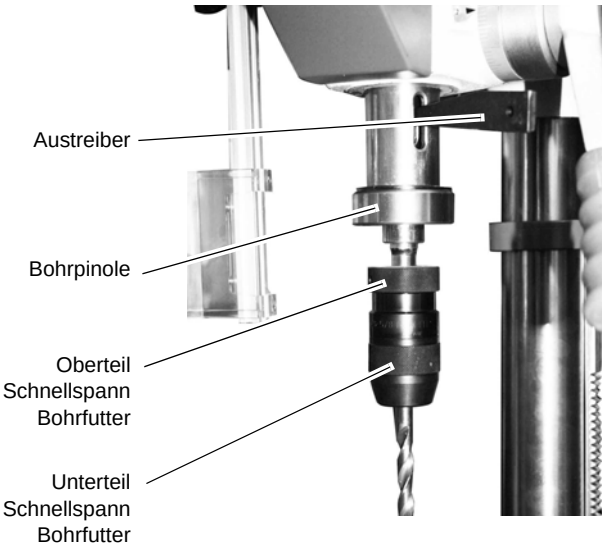

Abb. 4-6: Ausbau

4.6 Kühlung

Durch die Drehbewegung entstehen an der Werkzeugschneide hohe Temperaturen durch die auftretende Reibungswärme.

Beim Bohren sollte das Werkzeug gekühlt werden. Durch die Kühlung mit einem geeigneten Kühl-/Schmiermittel erreichen Sie ein besseres Arbeitsergebnis und eine längere Standzeit der Werkzeuge.

Dies geschieht am besten über eine separate Kühlmittelanlage. Ist eine Kühlmittelanlage nicht im Lieferumfang enthalten, kann mit Hilfe einer Spritzpistole oder Spritzflasche gekühlt werden.

VORSICHT!

Verletzungsgefahr durch Erfassen oder Einziehen des Pinsel. Verwenden Sie zum Kühlen eine Spritzpistole oder Spritzflasche.

INFORMATION

Verwenden Sie als Kühlmittel eine wasserlösliche, umweltverträgliche Bohremulsion, die sie im Fachhandel beziehen können.

Achten Sie darauf, dass das Kühlmittel wieder aufgefangen wird.

Achten Sie eine umweltgerechte Entsorgung der verwendeten Kühl- und Schmiermittel.

Beachten Sie die Entsorgungshinweise der Hersteller.

4.7 Vor dem Arbeitsgang

Bevor Sie beginnen zu arbeiten, wählen Sie die gewünschte Drehzahl aus. Diese ist abhängig vom verwendeten Bohrerdurchmesser und dem Werkstoff.

WARNUNG!

Bei Bohrarbeiten muss das Werkstück sicher gespannt sein um es gegen Mitnahme durch Bohrer zu sichern. Ein geeignetes Spannwerkzeug ist ein Maschinenschraubstock oder Spannpratzen.

Unterlegen Sie das Werkstück mit einer Holz- oder Kunststoffplatte, damit der Arbeitstisch, Schraubstock etc. nicht angebohrt wird. Stellen Sie gegebenenfalls die gewünschte Bohrtiefe mit den Bohrtiefenanschlag ein, um ein gleichbleibendes Ergebnis zu erhalten. Bitte beachten Sie bei der Bearbeitung von Holz, dass eine geeignete Staubabsaugung verwendet wird, da Holzstaub gesundheitsgefährdend sein kann. Tragen Sie bei stauberzeugenden Arbeiten eine geeignete Staubschutzmaske.

4.8 Während dem Arbeitsgang

Der Pinolenvorschub erfolgt über den Sterngriff. Achten Sie auf einen gleichmäßigen und nicht zu starken Vorschub. Die Rückstellung der Pinole erfolgt über eine Rückholfeder.

WARNUNG!

Einziehen von Bekleidungsteilen und / oder Kopfhaar.

- Tragen Sie beim Bohren enganliegende Kleidung.
- Benutzen Sie keine Handschuhe.
- Tragen sie gegebenenfalls ein Haarnetz.

VORSICHT!

Stoßgefahr durch die Hebel am Sterngriff.

Lassen Sie bei der Rückstellung der Bohrpinole den Sterngriff nicht los. Quetschgefahr, fassen Sie nicht zwischen Bohrkopf und Bohrpinole.

INFORMATION

Je kleiner der Bohrer, desto leichter kann er brechen.

Ziehen Sie bei tiefen Bohrungen den Bohrer öfters zurück, damit die Bohrspäne aus der Bohrung herausgezogen werden. Einige Tropfen Öl vermindern die Reibung und erhöhen die Lebensdauer des Bohrers.

5 Instandhaltung

Im diesem Kapitel finden Sie wichtige Informationen zu

- Inspektion,
- Wartung,
- Instandsetzung.

ACHTUNG!

- Die regelmäßige, sachgemäß ausgeführte Instandhaltung ist eine wesentliche Voraussetzung für
- die Betriebssicherheit,
- einen störungsfreien Betrieb,
- eine lange Lebensdauer der Maschine und
- die Qualität der von Ihnen hergestellten Produkte.

Auch die Einrichtungen und Geräte anderer Hersteller müssen sich in einwandfreiem Zustand befinden.

UMWELTSCHUTZ

Entsorgen

Schütten Sie niemals Öle oder andere umweltgefährdende Stoffe in Wassereinläufe, Flüsse oder Kanäle. Altöle müssen an einer Sammelstelle abgegeben werden. Fragen Sie Ihren Vorgesetzten, wenn Ihnen die Sammelstelle nicht bekannt ist.

5.1 Sicherheit

WARNUNG!

Die Folgen von unsachgemäß ausgeführten Wartungs- und Instandsetzungsarbeiten können sein:

- **Schwerste Verletzungen der an der Maschine Arbeitenden,**
- **Schäden an der Maschine.**

Nur qualifiziertes Personal darf die Maschine warten und instandsetzen.

5.1.1 Vorbereitung

WARNUNG!

Arbeiten Sie nur dann an der Maschine, wenn sie von der elektrischen Versorgung getrennt ist. Bringen Sie ein Warnschild an.

5.1.2 Wiederinbetriebnahme

Führen Sie vor der Wiederinbetriebnahme eine Sicherheitsüberprüfung durch.

WARNUNG!

Überzeugen Sie sich vor dem Starten der Maschine unbedingt davon, dass dadurch

- **keine Gefahr für Personen entsteht,**
- **die Maschine nicht beschädigt wird.**

5.2 Inspektion und Wartung

Die Art und der Grad des Verschleißes hängt in hohem Maße von den individuellen Einsatz- und Betriebsbedingungen ab. Alle angegebenen Intervalle gelten deshalb nur für die jeweils genehmigten Bedingungen.

5.3 Inspektion und Wartung

Die Art und der Grad des Verschleißes hängt in hohem Maße von den individuellen Einsatz- und Betriebsbedingungen ab. Alle angegebenen Intervalle gelten deshalb nur für die jeweils genehmigten Bedingungen.

Intervall	Wo?	Was?	Wie?
Schichtbeginn nach jeder Wartung oder Instand-setzung	**Bohrmaschine**	☞ Sicherheitsüberprüfung auf Seite 11	
wöchentlich	**Klemmschrauben**	**Keilriemenspannung**	➜ Prüfen Sie, ob die Klemmschrauben zur Keilriemenspannung jeweils links und rechts am Bohrkopf fest angezogen sind. ➜ Prüfen Sie, ob die Keilriemen richtig gespannt sind. Prüfung der Keilriemenspannung, ☞ Drehzahlveränderung auf Seite 27.
Monatlich	**Bohrsäule und Zahnstange**	**Einölen**	➜ Ölen Sie die Bohrsäule regelmäßig mit handelsüblichen Öl ein. ➜ Schmieren Sie die Zahnstange regelmäßig mit handelsüblichen Fett (z.B. Gleitlagerfett) ein. Abb.5-1: B 20

B20_DE.fm

Intervall	Wo?	Was?	Wie?
im Bedarfsfall	**Verzahnung der Spindel**	**Abschmieren**	Eine Entstehung von ungewöhnlichen Klappergeräuschen kann durch **Nachfetten** beseitigt werden. Die Pinole (1) bewegt sich beim Bohrvorschub mit der verzahnten Spindel (2) in der fest stehenden angetriebenen Hülse (3) nach unten oder nach oben. Die Geräusche entstehen durch das notwendige Spiel der beiden Verzahnungen von Hülse und Spindel. Das im Auslieferungszustand dort befindliche Fett ist möglicherweise verbraucht. 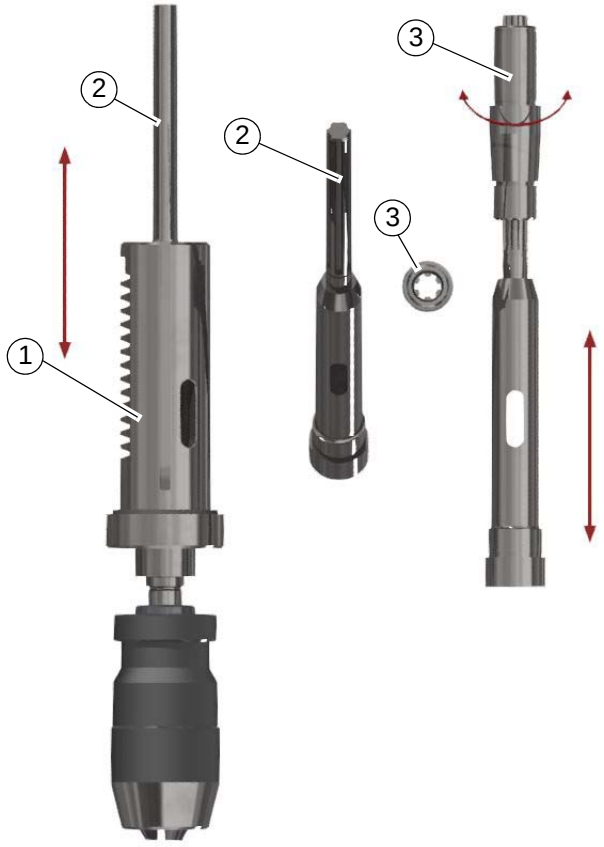 Abb. 5-2: Das Nachfetten erfolgt von oben über den Antrieb der Spindel. An der sichtbaren verzahnten Stelle der Spindel das Fett einbringen. Zu empfehlen ist ein Fett das dauerhaft innerhalb der Verzahnung verbleiben kann. Zu empfehlen ist das Fett "Staburag NBU 30 PTM" der Firma Klüber und hat sich als Montagefett für Spielpassungen bewährt.

B20_DE.fm

Intervall	Wo?	Was?	Wie?
halbjährlich	**Keilriemen am Bohrkopf**	**Sichtprüfung**	➜ Prüfen Sie die Keilriemen im Bohrkopf auf Porosität und Verschleiß. 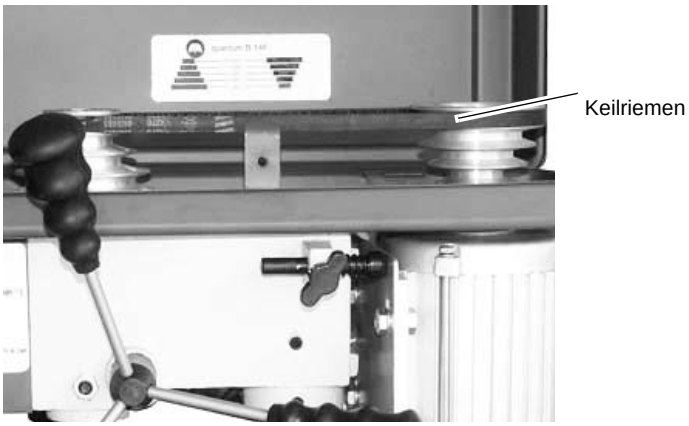 Abb. 5-3: Keilriemengehäuse
halbjährlich	**Elektrik**	**Prüfen**	➜ Elektrische Ausrüstung / Bauteile der Bohrmaschine prüfen. ☞ Qualifikation auf Seite 9

5.4 Instandsetzung

5.4.1 Kundendiensttechniker

Fordern Sie für alle Reparaturen einen authorisierten Kundendiensttechniker an. Wenden Sie sich an Ihren Fachhändler wenn Ihnen der Kundendienst nicht bekannt ist, oder wenden Sie sich an die Fa. Stürmer Maschinen GmbH in Deutschland, die Ihnen einen Fachhändler nennen können. Optional kann die

Fa. Stürmer Maschinen GmbH

Dr.-Robert-Pfleger-Str. 26

96103 Hallstadt

einen Kundendiensttechniker stellen, jedoch kann die Anforderung des Kundendiensttechnikers nur über Ihren Fachhändler erfolgen.

Führt Ihr qualifiziertes Fachpersonal die Reparaturen durch, so muss es die Hinweise dieser Betriebsanleitung beachten.

Die Firma Optimum Maschinen Germany GmbH übernimmt keine Haftung und Garantie für Schäden und Betriebsstörungen als Folge der Nichtbeachtung dieser Betriebsanleitung.

Verwenden Sie für die Reparaturen

- ❍ nur einwandfreies und geeignetes Werkzeug,
- ❍ nur Originalersatzteile oder von der Firma Optimum Maschinen Germany GmbH ausdrücklich freigegebene Serienteile.

6 Störungen

Störung	Ursache/ mögliche Auswirkungen	Abhilfe
Geräusche beim Arbeiten	• Spindel zu wenig geschmiert • Werkzeug ist stumpf oder falsch gespannt	• Spindel schmieren • Neues Werkzeug verwenden und Spannung überprüfen (Festsitz des Bohrers, Bohrfutters und Kegeldorns).
Bohrer "verbrennt"	• Bohrerdrehzahl zu hoch/Vorschub zu groß • Späne kommen nicht aus dem Bohrloch • Bohrer stumpf • Keine oder zu wenig Kühlung	• Andere Drehzahl wählen • Bohrer öfter zurückziehen • Bohrer schärfen/ neuen Bohrer verwenden • Verwenden Sie Kühlmittel.
Bohrerspitze läuft weg Gebohrtes Loch ist unrund	• Harte Stelle im Werkstück • Länge der Schneidspiralen/ oder Winkel am Bohrer ungleich. • Bohrer verbogen	• Neuen Bohrer verwenden
Bohrer defekt	• Keine Unterlage verwendet.	• Unterlage verwenden und mit dem Werkstück festspannen
Bohrer läuft unrund oder wackelt	• Bohrer verbogen • Verschlissene Spindellager • Bohrer nicht richtig eingespannt. • Bohrfutter defekt.	• Neuen Bohrer verwenden • Spindellager austauschen • Bohrer richtig spannen • Bohrfutter auswechseln
Das Bohrfutter oder der Kegeldorn lässt sich nicht einsetzen	• Schmutz, Fett oder Öl an der kegelförmigen Innenseite des Bohrfutters oder an der kegelförmigen Oberfläche der Bohrspindel	• Oberflächen sorgfältig reinigen • Oberflächen fettfrei halten
Motor läuft nicht	• Motor falsch angeschlossen • Sicherung defekt	• Von Fachkraft überprüfen lassen
Motor überhitzt und keine Leistung	• Motor überlastet • Zu geringe Netzspannung • Motor falsch angeschlossen	• Vorschub verringern Abschalten und von Fachkraft überprüfen lassen • Von Fachkraft überprüfen lassen
Mangelhafte Arbeitsgenauigkeit	• Ungleichmäßig schweres oder verspanntes Werkstück • Ungenaue Horizontallage des Werkstückhalters	• Werkstück massenausgeglichen und spannungsfrei aufspannen • Werkstückhalter ausrichten
Bohrpinole fährt nicht zurück	• Spindelrückholfeder funktioniert nicht • Sperrbolzen eingeschoben	• Spindelrückholfeder prüfen, ggf. ersetzen • Sperrbolzen herausziehen

B20_DE.fm

Störung	Ursache/ mögliche Auswirkungen	Abhilfe
Bohrpinole läßt sich nicht nach unten bewegen.	• Sperrbolzen eingeschoben • Bohrtiefeneinstellung nicht gelöst	• Sperrbolzen herausziehen • Bohrtiefeneinstellung lösen
Temperatur Spindellager zu hoch	• Lager verschlissen • Lagervorspannung zu hoch • Arbeiten mit hoher Bohrerdrehzahl über einen längeren Zeitraum	• Austauschen • Lagerluft für Festlager (Kegelrollenlager) vermindern • Bohrerdrehzahl/Vorschub verringern
Rattern der Arbeitsspindel bei rauher Werkstückoberfläche	• Lagerluft zu groß • Arbeitsspindel bewegt sich auf und nieder • Nachstell-Leiste ist lose • Spannfutter locker • Werkzeug ist stumpf • Werkstück ist lose	• Lagerluft nachstellen oder Lager austauschen • Lagerluft nachstellen (Festlager) • Leiste mit Nachstellschraube auf richtiges Spiel einstellen • Kontrollieren, Nachziehen • Werkzeug schärfen oder erneuern • Werkstück fest einspannen

7 Anhang

7.1 Urheberrecht

Diese Dokumentation ist urheberrechtlich geschützt. Die dadurch begründeten Rechte, insbesondere die der Übersetzung, des Nachdrucks, der Entnahme von Abbildungen, der Funksendung, der Wiedergabe auf photomechanischem oder ähnlichem Wege und der Speicherung in Datenverarbeitungsanlagen bleiben, auch bei nur auszugsweiser Verwendung, vorbehalten.

Technische Änderungen jederzeit vorbehalten.

7.2 Mangelhaftungsansprüche / Garantie

Neben den gesetzlichen Mangelhaftungsansprüchen des Käufers gegenüber dem Verkäufer, gewährt Ihnen der Hersteller des Produktes, die Firma OPTIMUM GmbH, Robert-Pfleger-Straße 26, D-96103 Hallstadt, keine weiteren Garantien, sofern sie nicht hier aufgelistet oder im Rahmen einer einzelnen, vertraglichen Regel zugesagt wurden.

- Die Abwicklung der Haftungs- oder Garantieansprüche erfolgt nach Wahl der Firma OPTIMUM GmbH entweder direkt mit der Firma OPTIMUM GmbH oder aber über einen ihrer Händler.
  Defekte Produkte oder deren Bestandteile werden entweder repariert oder gegen fehlerfreie ausgetauscht. Ausgetauschte Produkte oder Bestandteile gehen in unser Eigentum über.
- Voraussetzung für Haftungs- oder Garantieansprüchen ist die Einreichung eines maschinell erstellten Original-Kaufbeleges, aus dem sich das Kaufdatum, der Maschinentyp und gegebenenfalls die Seriennummer ergeben müssen. Ohne Vorlage des Originalkaufbeleges können keine Leistungen erbracht werden.
- Von den Haftungs- oder Garantieansprüchen ausgeschlossen sind Mängel, die aufgrund folgender Umstände entstanden sind:
  - Nutzung des Produkts außerhalb der technischen Möglichkeiten und der bestimmungs-

gemäßen Verwendung, insbesondere bei Überbeanspruchung des Gerätes
- Selbstverschulden durch Fehlbedienung bzw. Missachtung unserer Betriebsanleitung
- nachlässige oder unrichtige Behandlung und Verwendung ungeeigneter Betriebsmittel
- nicht autorisierte Modifikationen und Reparaturen
- ungenügende Einrichtung und Absicherung der Maschine
- Nichtbeachtung der Installationserfordernisse und Nutzungsbedingungen
- atmosphärische Entladungen, Überspannungen und Blitzschlag sowie chemische Einflüsse

❍ Ebenfalls unterliegen nicht den Haftungs- oder Garantieansprüchen:
- Verschleißteile und Teile, die einem normalen und bestimmungsgemäßen Verschleiß unterliegen, wie beispielsweise Keilriemen, Kugellager, Leuchtmittel, Filter, Dichtungen u.s.w.
- nicht reproduzierbare Softwarefehler

❍ Leistungen, die die Firma OPTIMUM GmbH oder einer ihrer Erfüllungsgehilfen zur Erfüllung im Rahmen einer zusätzlichen Garantie erbringen, sind weder eine Anerkennung eines Mangels noch eine Anerkennung der Eintrittspflicht. Diese Leistungen hemmen und/oder unterbrechen die Garantiezeit nicht.

❍ Gerichtsstand unter Kaufleuten ist Bamberg.

❍ Sollte eine der vorstehenden Vereinbarungen ganz oder teilweise unwirksam und/oder nichtig sein, so gilt das als vereinbart, was dem Willen des Garantiegebers am nächsten kommt und ihm Rahmen der durch diesen Vertrag vorgegeben Haftungs- und Garantiegrenzen bleibt.

7.3 Entsorgungshinweis / Wiederverwertungsmöglichkeiten:

Entsorgen Sie ihr Gerät bitte umweltfreundlich, indem Sie Abfälle nicht in die Umwelt sondern fachgerecht entsorgen.

Bitte werfen Sie die Verpackung und später das ausgediente Gerät nicht einfach weg, sondern entsorgen Sie beides gemäß der von Ihrer Stadt-/Gemeindeverwaltung oder vom zuständigen Entsorgungsunternehmen aufgestellten Richtlinien.

7.3.1 Außerbetrieb nehmen

VORSICHT!

Ausgediente Geräte sind sofort fachgerecht außer Betrieb zu nehmen, um einen spätern Missbrauch und die Gefährdung der Umwelt oder von Personen zu vermeiden.

❍ **Ziehen Sie den Netzstecker.**
❍ **Durchtrennen Sie das Anschlusskabel.**
❍ **Entfernen Sie alle umweltgefährdende Betriebsstoffe aus dem Alt-Gerät.**
❍ **Entnehmen Sie, sofern vorhanden, Batterien und Akkus.**
❍ **Demontieren Sie die Maschine gegebenenfalls in handhabbare und verwertbare Baugruppen und Bestandteile.**
❍ **Führen Sie die Maschinenkomponenten und Betriebsstoffe dem dafür vorgesehenen Entsorgungswegen zu.**

7.3.2 Entsorgung der Neugeräte-Verpackung

Alle verwendeten Verpackungsmaterialien und Packhilfsmittel der Maschine sind recyclingfähig und müssen grundsätzlich der stofflichen Wiederverwertung zugeführt werden.

Das Verpackungsholz kann einer Entsorgung oder Wiederverwertung zugeführt werden.

Verpackungsbestandteile aus Karton können zerkleinert zur Altpapiersammlung gegeben werden.

Die Folien sind aus Polyethylen (PE) oder die Polsterteile aus Polystyrol (PS). Diese Stoffe können nach Aufarbeitung wiederverwendet werden, wenn Sie an eine Wertstoffsammelstelle oder an das für Sie zuständige Entsorgungsunternehmen weitergegeben werden.

Geben Sie das Verpackungsmaterial nur sortenrein weiter, damit es direkt der Wiederverwendung zugeführt werden kann.

7.3.3 Entsorgung des Altgerätes

INFORMATION

Tragen Sie bitte in Ihrem und im Interesse der Umwelt dafür Sorge, dass alle Bestandteile der Maschine nur über die vorgesehenen und zugelassenen Wege entsorgt werden.

Beachten Sie bitte, dass elektrische Geräte eine Vielzahl wiederverwertbarer Materialien sowie umweltschädliche Komponenten enthalten. Tragen Sie dazu bei, dass diese Bestandteile getrennt und fachgerecht entsorgt werden. Im Zweifelsfall wenden Sie sich bitte an ihre kommunale Abfallentsorgung. Für die Aufbereitung ist gegebenenfalls auf die Hilfe eines spezialisierten Entsorgungsbetriebs zurückzugreifen.

7.3.4 Entsorgung der elektrischen und elektronischen Komponenten

Bitte sorgen Sie für eine fachgerechte, den gesetzlichen Vorschriften entsprechende Entsorgung der Elektrobauteile.

Das Gerät enthält elektrische und elektronische Komponenten und darf nicht als Haushaltsmüll entsorgt werden. Gemäß Europäischer Richtlinie über Elektro- und Elektronik-Altgeräte und die Umsetzung in nationales Recht, müssen verbrauchte Elektrowerkzeuge und Elektrische Maschinen getrennt gesammelt und einer umweltgerechten Wiederverwertung zugeführt werden.

Als Maschinenbetreiber sollten Sie Informationen über das autorisierte Sammel- bzw. Entsorgungssystem einholen, das für Sie gültig ist.

Bitte sorgen Sie für eine fachgerechte, den gesetzlichen Vorschriften entsprechende Entsorgung der Batterien und/oder der Akkus. Bitte werfen Sie nur entladene Akkus in die Sammelboxen beim Handel oder den kommunalen Entsorgungsbetrieben.

7.4 Entsorgung über kommunale Sammelstellen

Entsorgung von gebrauchten, elektrischen und elektronischen Geräten
(Anzuwenden in den Ländern der Europäischen Union und anderen europäischen Ländern mit einem separaten Sammelsystem für diese Geräte).

Das Symbol auf dem Produkt oder seiner Verpackung weist darauf hin, dass dieses Produkt nicht als normaler Haushaltsabfall zu behandeln ist, sondern an einer Annahmestelle für das Recycling von elektrischen und elektronischen Geräten abgegeben werden muss. Durch Ihren Beitrag zum korrekten Entsorgen dieses Produkts schützen Sie die Umwelt und die Gesundheit Ihrer Mitmenschen. Umwelt und Gesundheit werden durch falsche Entsorgung gefährdet. Materialrecycling hilft den Verbrauch von Rohstoffen zu verringern. Weitere Informationen über das Recycling dieses Produkts erhalten Sie von Ihrer Gemeinde, den kommunalen Entsorgungsbetrieben oder dem Geschäft, in dem Sie das Produkt gekauft haben.

7.5 Produktbeobachtung

Wir sind verpflichtet, unsere Produkte auch nach der Auslieferung zu beobachten.

Bitte teilen Sie uns alles mit, was für uns von Interesse ist:

- Veränderte Einstelldaten
- Erfahrungen mit der Bohrmaschine, die für andere Benutzer wichtig sind.
- Wiederkehrende Störungen der Bohrmaschine.

8 Ermitteln der Schnittgeschwindigkeit und der Drehzahl

8.1 Tabelle Schnittgeschwindigkeiten/ Vorschub

Werkstofftabelle						
zu bearbeitender Werkstoff	empfohlene Schnitt-geschwindigkeit **Vc** in m/min	empfohlener Vorschub **f** in mm/Umdrehung				
		Bohrerdurchmesser **d** in mm				
		2...3	>3...6	>6...12	>12...25	>25...50
unlegierte Baustähle < 700 N/mm²	30 - 35	0,05	0,10	0,15	0,25	0,35
legierte Baustähle > 700 N/mm²	20 - 25	0,04	0,08	0,10	0,15	0,20
legierte Stähle < 1000 N/mm²	20 - 25	0,04	0,08	0,10	0,15	0,20
Stähle, niedrige Festigkeit < 800 N/mm²	40	0,05	0,10	0,15	0,25	0,35
Stähle, hohe Festigkeit > 800 N/mm²	20	0,04	0,08	0,10	0,15	0,20
nichtrostende Stähle > 800 N/mm²	12	0,03	0,06	0,08	0,12	0,18
Gusseisen < 250 N/mm²	15 - 25	0,10	0,20	0,30	0,40	0,60
Gusseisen > 250 N/mm²	10 - 20	0,05	0,15	0,25	0,35	0,55
CuZn-Legierung spröde	60 - 100	0,10	0,15	0,30	0,40	0,60
CuZn-Legierung zäh	35 - 60	0,05	0,10	0,25	0,35	0,55
Aluminium-Legierung bis 11% Si	30 - 50	0,10	0,20	0,30	0,40	0,60
Thermoplaste	20 - 40	0,05	0,10	0,20	0,30	0,40
Duroplaste mit organischer Füllung	15 - 35	0,05	0,10	0,20	0,30	0,40
Duroplaste mit anorganischer Füllung	15 - 25	0,05	0,10	0,20	0,30	0,40

8.2 Drehzahltabelle

Vc in m/min	4	6	8	10	12	15	18	20	25	30	35	40	50	60	80	100
Bohrer **Ø** in mm	Drehzahl **n** in U/min															
1,0	1274	1911	2548	3185	3822	4777	5732	6369	7962	9554	11146	12739	15924	19108	25478	31847
1,5	849	1274	1699	2123	2548	3185	3822	4246	5308	6369	7431	8493	10616	12739	16985	21231
2,0	637	955	1274	1592	1911	2389	2866	3185	3981	4777	5573	6369	7962	9554	12739	15924
2,5	510	764	1019	1274	1529	1911	2293	2548	3185	3822	4459	5096	6369	7643	10191	12739
3,0	425	637	849	1062	1274	1592	1911	2123	2654	3185	3715	4246	5308	6369	8493	10616
3,5	364	546	728	910	1092	1365	1638	1820	2275	2730	3185	3640	4550	5460	7279	9099
4,0	318	478	637	796	955	1194	1433	1592	1990	2389	2787	3185	3981	4777	6369	7962
4,5	283	425	566	708	849	1062	1274	1415	1769	2123	2477	2831	3539	4246	5662	7077

Drilling_VC_DE.fm

Vc in m/min	4	6	8	10	12	15	18	20	25	30	35	40	50	60	80	100
Bohrer Ø in mm	Drehzahl in U/min															
5,0	255	382	510	637	764	955	1146	1274	1592	1911	2229	2548	3185	3822	5096	6369
5,5	232	347	463	579	695	869	1042	1158	1448	1737	2027	2316	2895	3474	4632	5790
6,0	212	318	425	531	637	796	955	1062	1327	1592	1858	2123	2654	3185	4246	5308
6,5	196	294	392	490	588	735	882	980	1225	1470	1715	1960	2450	2940	3920	4900
7,0	182	273	364	455	546	682	819	910	1137	1365	1592	1820	2275	2730	3640	4550
7,5	170	255	340	425	510	637	764	849	1062	1274	1486	1699	2123	2548	3397	4246
8,0	159	239	318	398	478	597	717	796	995	1194	1393	1592	1990	2389	3185	3981
8,5	150	225	300	375	450	562	674	749	937	1124	1311	1499	1873	2248	2997	3747
9,0	142	212	283	354	425	531	637	708	885	1062	1238	1415	1769	2123	2831	3539
9,5	134	201	268	335	402	503	603	670	838	1006	1173	1341	1676	2011	2682	3352
10,0	127	191	255	318	382	478	573	637	796	955	1115	1274	1592	1911	2548	3185
11,0	116	174	232	290	347	434	521	579	724	869	1013	1158	1448	1737	2316	2895
12,0	106	159	212	265	318	398	478	531	663	796	929	1062	1327	1592	2123	2654
13,0	98	147	196	245	294	367	441	490	612	735	857	980	1225	1470	1960	2450
14,0	91	136	182	227	273	341	409	455	569	682	796	910	1137	1365	1820	2275
15,0	85	127	170	212	255	318	382	425	531	637	743	849	1062	1274	1699	2123
16,0	80	119	159	199	239	299	358	398	498	597	697	796	995	1194	1592	1990
17,0	75	112	150	187	225	281	337	375	468	562	656	749	937	1124	1499	1873
18,0	71	106	142	177	212	265	318	354	442	531	619	708	885	1062	1415	1769
19,0	67	101	134	168	201	251	302	335	419	503	587	670	838	1006	1341	1676
20,0	64	96	127	159	191	239	287	318	398	478	557	637	796	955	1274	1592
21,0	61	91	121	152	182	227	273	303	379	455	531	607	758	910	1213	1517
22,0	58	87	116	145	174	217	261	290	362	434	507	579	724	869	1158	1448
23,0	55	83	111	138	166	208	249	277	346	415	485	554	692	831	1108	1385
24,0	53	80	106	133	159	199	239	265	332	398	464	531	663	796	1062	1327
25,0	51	76	102	127	153	191	229	255	318	382	446	510	637	764	1019	1274
26,0	49	73	98	122	147	184	220	245	306	367	429	490	612	735	980	1225
27,0	47	71	94	118	142	177	212	236	295	354	413	472	590	708	944	1180
28,0	45	68	91	114	136	171	205	227	284	341	398	455	569	682	910	1137
29,0	44	66	88	110	132	165	198	220	275	329	384	439	549	659	879	1098
30,0	42	64	85	106	127	159	191	212	265	318	372	425	531	637	849	1062
31,0	41	62	82	103	123	154	185	205	257	308	360	411	514	616	822	1027
32,0	40	60	80	100	119	149	179	199	249	299	348	398	498	597	796	995
33,0	39	58	77	97	116	145	174	193	241	290	338	386	483	579	772	965
34,0	37	56	75	94	112	141	169	187	234	281	328	375	468	562	749	937
35,0	36	55	73	91	109	136	164	182	227	273	318	364	455	546	728	910
36,0	35	53	71	88	106	133	159	177	221	265	310	354	442	531	708	885
37,0	34	52	69	86	103	129	155	172	215	258	301	344	430	516	689	861
38,0	34	50	67	84	101	126	151	168	210	251	293	335	419	503	670	838
39,0	33	49	65	82	98	122	147	163	204	245	286	327	408	490	653	817
40,0	32	48	64	80	96	119	143	159	199	239	279	318	398	478	637	796

Vc in m/min	4	6	8	10	12	15	18	20	25	30	35	40	50	60	80	100
Bohrer Ø in mm	Drehzahl in U/min															
41,0	31	47	62	78	93	117	140	155	194	233	272	311	388	466	621	777
42,0	30	45	61	76	91	114	136	152	190	227	265	303	379	455	607	758
43,0	30	44	59	74	89	111	133	148	185	222	259	296	370	444	593	741
44,0	29	43	58	72	87	109	130	145	181	217	253	290	362	434	579	724
45,0	28	42	57	71	85	106	127	142	177	212	248	283	354	425	566	708
46,0	28	42	55	69	83	104	125	138	173	208	242	277	346	415	554	692
47,0	27	41	54	68	81	102	122	136	169	203	237	271	339	407	542	678
48,0	27	40	53	66	80	100	119	133	166	199	232	265	332	398	531	663
49,0	26	39	52	65	78	97	117	130	162	195	227	260	325	390	520	650
50,0	25	38	51	64	76	96	115	127	159	191	223	255	318	382	510	637

8.2.1 Beispiel zur rechnerischen Ermittlung der erforderlichen Drehzahl an Ihrer Bohrmaschine

Die notwendige Drehzahl hängt vom Durchmesser des Bohrers, des zu bearbeitenden Werkstoffs, sowie vom Schneidwerkstoff des Bohrers ab.

Zu bohrender Werkstoff: St37

Schneidwerkstoff (Bohrer): HSS-Spiralbohrer

Sollwert der Schnittgeschwindigkeit [v_c] nach Tabelle: 40 Meter pro Minute

Durchmesser [d] Ihres Bohrers: 30 mm = 0,03 m [Meter]

Gewählter Vorschub [f] nach Tabelle: ca. 0,35 mm/U

Drehzahl $n = \frac{\vartheta c}{\pi \times d} = \frac{40 m}{min \times 3,14 \times 0,03 m} = 425 min^{-1}$

Stellen Sie an Ihrer Bohrmaschine eine Drehzahl ein, die unterhalb der ermittelten Drehzahl liegt.

INFORMATION

Um die Herstellung größerer Bohrlöcher zu erleichtern, werden diese vorgebohrt. Dadurch verringert man die Schnittkräfte und verbessert die Bohrerführung.

Der Vorbohrdurchmesser richtet sich nach der Länge der Querschneide. Die Querschneide schneidet nicht, sondern quetscht das Material. Die Querschneide hat zu den Hauptschneiden einen Winkel von 55°.

Als allgemeine Faustregel gilt: Der Vorbohrdurchmesser richtet sich nach der Länge der Querschneide.

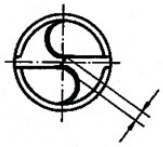

Querschneidenlänge 10% vom Bohrer - Ø

Empfohlene Arbeitsschritte bei einem Bohrdurchmesser von 30 mm

Beispiel:

1. Arbeitsschritt: Vorbohren mit Ø 5 mm.
2. Arbeitsschritt: Vorbohren mit Ø 15 mm.
3. Arbeitsschritt: Bohren mit Ø 30 mm.

Drilling_VC_DE.fm

EG - Konformitätserklärung

nach Maschinenrichtlinie 2006/42/EG Anhang II 1.A

Der Hersteller / Inverkehrbringer: Optimum Maschinen Germany GmbH
Dr.-Robert-Pfleger-Str. 26
D - 96103 Hallstadt

erklärt hiermit, dass folgendes Produkt

Produktbezeichnung: Bohrmaschine

Typenbezeichnung: B20

allen einschlägigen Bestimmungen der oben genannten Richtlinie sowie den weiteren angewandten Richtlinien (nachfolgend) - einschließlich deren zum Zeitpunkt der Erklärung geltenden Änderungen - entspricht.

Beschreibung:

Handgesteuerte Bohrmaschine

Folgende weitere EU-Richtlinien wurden angewandt:

EMV-Richtlinie 2014/30/EU ; Beschränkung der Verwendung bestimmter gefährlicher Stoffe in Elektro- und Elektronikgeräten 2015/863/EU

Folgende harmonisierte Normen wurden angewandt:

EN 12717: 2001 Sicherheit von Werkzeugmaschinen - Bohrmaschinen

EN 60204-1 - Sicherheit von Maschinen - Elektrische Ausrüstung von Maschinen - Teil 1: Allgemeine Anforderungen

EN ISO 13849-1:2015 - Sicherheit von Maschinen - Sicherheitsbezogene Teile von Steuerungen - Teil 1: Allgemeine Gestaltungsleitsätze

EN ISO 13849-2:2012 - Sicherheit von Maschinen - Sicherheitsbezogene Teile von Steuerungen - Teil 2: Validierung

EN ISO 12100:2013 - Sicherheit von Maschinen - Allgemeine Gestaltungsleitsätze - Risikobeurteilung und Risikominderung

Name und Anschrift der Person, die bevollmächtigt ist, die technischen Unterlagen zusammenzustellen:

Kilian Stürmer, Tel.: +49 (0) 951 96555 - 800

Kilian Stürmer (Geschäftsführer)

Hallstadt, den 2019-12-11

9 Ersatzteile - Spare parts

9.1 Ersatzteilbestellung - *Ordering spare parts*

Bitte geben Sie folgendes an - *Please indicate the following :*

- Seriennummer - *Serial No.*
- Maschinenbezeichnung - *Machines name*
- Herstellungsdatum - *Date of manufacture*
- Artikelnummer - *Article no.*

Die Artikelnummer befindet sich in der Ersatzteilliste. *The article no. is located in the spare parts list.* Die Seriennummer befindet sich am Typschild. *The serial no. is on the rating plate.*

9.2 Hotline Ersatzteile - Spare parts Hotline

+49 (0) 951-96555 -118

ersatzteile@stuermer-maschinen.de

9.3 Service Hotline

+49 (0) 951-96555 -100

service@stuermer-maschinen.de

9.4 Bohrfutterschutz - Drill chuck protection

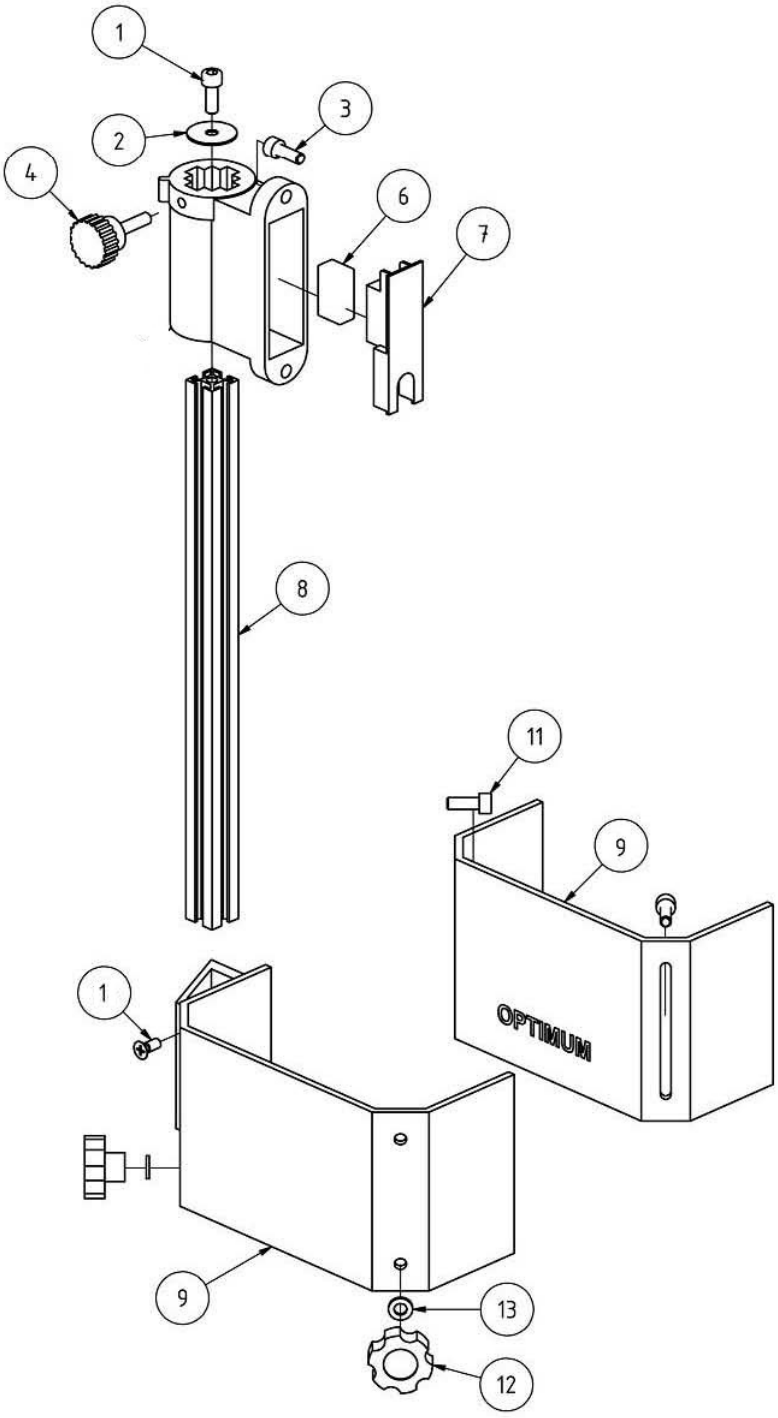

Abb. 9-1: Bohrfutterschutz - Drill chuck protection

9.4.1 Ersatzteilliste - Parts list - Bohrfutterschutz - Drill chuck protection

Bohrfutterschutz - Drill chuck protection					
Pos.	Bezeichnung	Designation	Menge	Grösse	Artikelnummer
			Qty.	Size	Item no.
1	Spezialschraube		2	M5x10	
2	Beilagscheibe			5	
3	Innensechskantschraube				
4	Rändelschraube				030031712014
6	Mikroschalter				030031712018
7	Abdeckung Halter				030031712019
8	Aluprofil		1	B20/B25/B32	03011233209
9	Sichtschutzscheibe				03003171207
11	Nutschraube			M5x20	
12	Rändelschraube				03003171212
13	Beilagscheibe			5	
Komplett-Sätze - Complete sets					
Pos.	Bezeichnung	Designation	Menge	Grösse	Artikelnummer
			Qty.	Size	Item no.
0	Bohrfutterschutz Kpl		1	B20-B32	03003231125

9.5 Ersatzteilzeichnung - Parts drawing

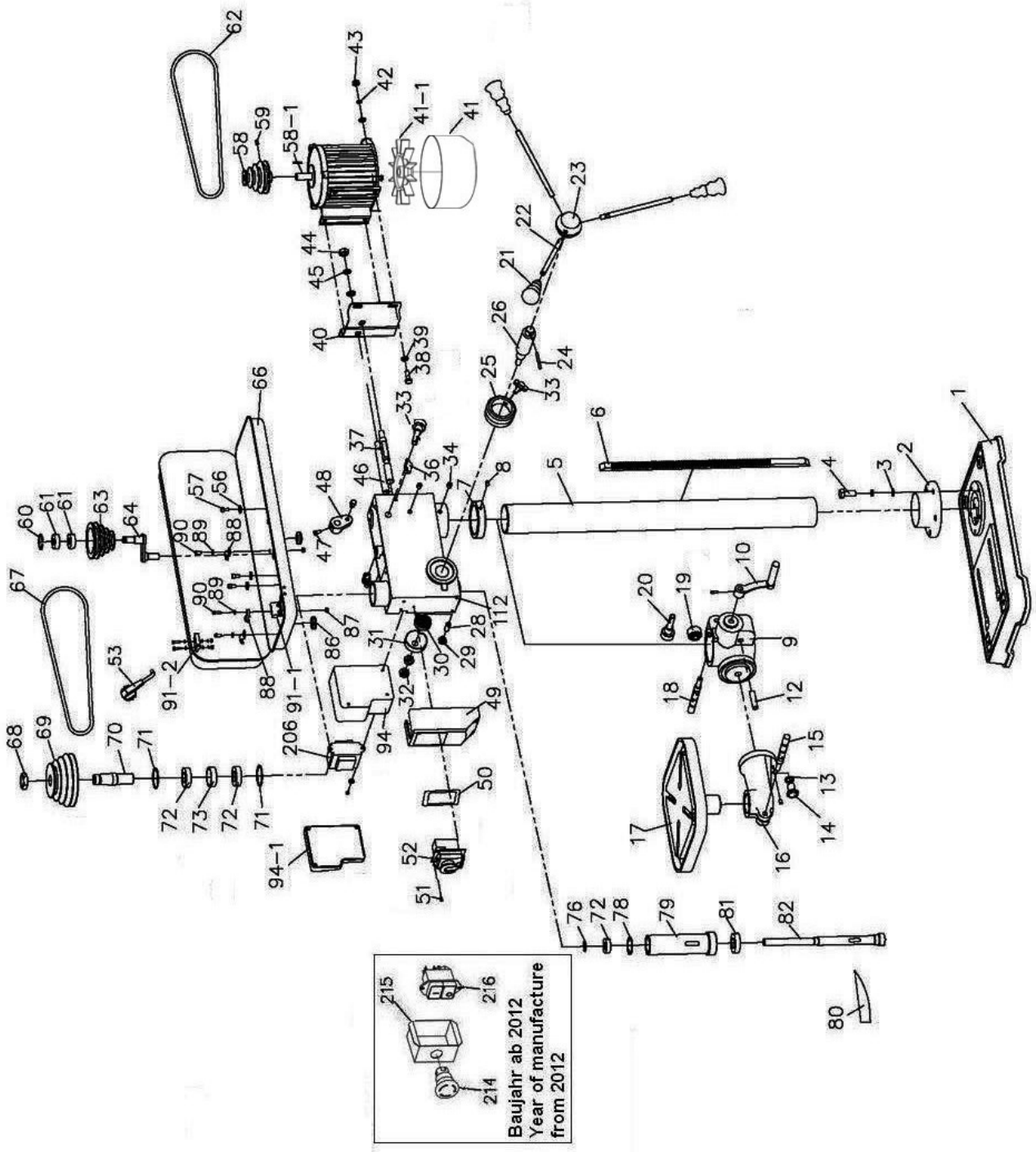

Abb. 9-2: B20 / B25

B20_parts.fm

9.5.1 Ersatzteilliste - Parts list

B20					
Pos.	Bezeichnung	Designation	Menge	Grösse	Artikelnummer
			Qty.	Size	Item no.
1	Bodenplatte	Base	1		0300820101
2	Säulenflansch		1		0300820102
3	Scheibe	Washer	4	M12	
4	Schraube	Screw	4	M12	
5	Säule	Column	1		0300820105
6	Zahnstange	Rack	1		0300820106
7	Säulenring	Colum Ring	1		0300820107
8	Madenschraube	Grub screw	1	M 8x10	
9	Bohrtischhalter	Support	1		0300820109
10	Kurbel+Schraube	Crank+Sscrew	1		0300820110
12	Bolzen	Bolt	1		0300820112
14	Schraube	Screw	1	M 6x15	
15	Klemmhebel	Clamp Handle	1		0300813107
16	Bohrtischträger	Drill table holder	1		0300820116
17	Bohrtisch	Work Table	1		0300820117
18	Klemmhebel	Clamp Handle	1		0300820118
19	Zahnrad	Gear	1		0300820119
20	Schneckenrad	Worm Gear	1		0300820120
21	Knopf	Knob	3		0300813116
22	Hebel	Lever	3		0300820122
23	Nabe	Collet	1		0300820123
24	Hohlspannstift	Spring pin	1	5 x 32	0300832369
25	Skalenring	Dial	1		0300820125
26	Ritzelwelle	Pinion Shaft	1		0300820126
27	Bohrkopf	Drill head	1		0300820127
28	Madenschraube	Grub screw	1	M10 x 10	
29	Mutter	Nut	1	M 10	
30	Rückholfeder	Turbination Spring	1		0300820130
31	Federgehäuse	Cover of Spring	1		0300820131
32	Mutter	Nut	2	M12x1,5	
33	Klemmschraube	Clamping screw	1		0300813118
34	Madenschraube	Grub screw	2	M10 x 10	0300820134
35	Griff	Grip	1		0300820135
37	Gleitstange	Rod	1		0300820137
38	Schraube	Screw	4	M8 x 25	
39	Scheibe	Washer	9	8	
40	Motorbodenplatte	Motor Bottom Board	1		0300820140
41	Motor	Motor	1	230 V	0300820141
41	Motor	Motor	1	400 V	0300820341
41-1	Motorlüfter	Motor Fan	1		03008203411

B20_parts.fm

42	Federscheibe	Lock washer	4	8	
43	Mutter	nut	4	M 8	
44	Mutter	nut	2	M 10	
45	Scheibe	Washer	2	10	
46	Gleitstange	Rod	1		0300820146
47	Schraube	Screw	1	M 6x12	
48	Excenter	Eccentric	1		0300820148
49	Schaltergehäuse	Switch housing	1	230 V	0300820149
49	Schaltergehäuse	Switch housing	1	400 V	0300820349
51	Bleichschraube	Screw	1		
52	Schalter	Switch	1	230 V	0300820152
52	Schalter	Switch	1	400 V	0300820352
53	Anschlusskabel	Power Wire	1	230V	0342025107
53	Anschlusskabel	Power Wire	1	400V	0300825353
55	Bolzen	Bolt	1	M 6x10	
56	Scheibe	Washer	4	6	
58	Riemenscheibe Motor	Motor pulley	1		0300820158
58-1	Passfeder	Fitting key	1		042P5540
59	Madenschraube	Grub screw	1	M 5 x 6	
60	Sicherungsring	Retaining ring	1	35	042SR35I
61	Kugellager	Bearing	2	6201	0406201R
62	Keilriemen	V-belt	1	10 x 610	0300820162
63	Riemenscheibe Mitte	Middle Pulley	1		0300820163
64	Zentrierteil	Centering Device	1		0300820164
66	Riemenabdeckung	Pulley Cover	1		0300820166
67	Keilriemen	V-belt	1	10 x 605	0300820167
68	Rundmutter	Round Nut	1		0300820168
69	Spindelriemenscheibe	Spindle pulley	1		0300820169
70	Mitnehmer	Actuator	1		0300820170
71	Sicherungsring	Retaining ring	1	47	042SR47I
72	Kugellager	Bearing	1	6005	0406005R
73	Distanzscheibe	Collet	1		0300820173
76	Sicherungsring	Retaining ring	1	15	042SR15W
77	Kugellager	Bearing	1	6005	0406005R
78	O-Ring	O-Ring	1		0300820178
79	Pinole	Pinole	1		0300820179
80	Austreiber	Drill Drift	1		0300816174
81	Kugellager	Bearing	1	6205	0406205R
82	Spindel B20	Spindle B20	1	MT2	0300820182
82	Spindel B25	Spindle B25	1	MT3	0300825382
85	Bohrfutterschutz alter typ	Drill chuck protection old type	1		3008205 + 3008206 + 3008207 + 3008206
86	Ring für Kabelschutz	Ring for Protecting Wire	1		
87	Mutter	Nut	1		
88	Kabelklemme	Press Wire	1		
89	Scheibe	Washer	1		
90	Bolzen	Bolt	1		

94	Trafogehäuse	Transformer housing	1		03008201205
94-1	Deckel Trafo	Transformer cover	1		0300820194-1
206	Transformator	Transformer	1	230V	03021303RK
206	Transformator	Transformer	1	400V	03302300TC
214	Not-Aus-Schalter ab 2012	Emergency Stop switch from 2012	1	LA103	0460058
215	Klemmkasten ab 2012	Terminal box from 2012	1		03003171114
216	Ein-Aus-Taster ab 2012	On-off button from 2012	1	230V	03008131216
216	Ein-Aus-Taster ab 2012	On-off button from 2012	1	400V	03008203216
Teile ohne Abbildung - Parts without illustration					
0	Kondensator	capacitor	1		0300820192
0	Schütz	Contactor	1	400V	0460025
0	O-Anzeige	O-Pointer			0322025
0	Lüfterraddeckel	fan cover			0300820193
Komplett-Sätze - Complete sets					
0	Pinole Komplett	Spindle sleeve complete	1		0300820179CPL
201-1	Bohrfutterschutz komplett	Drill chuck protection complete	1		03003231125
0	Säule kplt.	Column complete	1		0300820105CPL
0	Gehäuse (Trafo) kpl.	Housing (transformer) compl.	1		03008201205CPL
0	Halter kplt. Bohrfutterschutz	Holder cplt. Drill chuck protection	1		03008131201CPL
0	Riemenscheibe komplett	Pulley complete			0300820163CPL

9.6 Schaltplan - Wiring diagram - ~230V

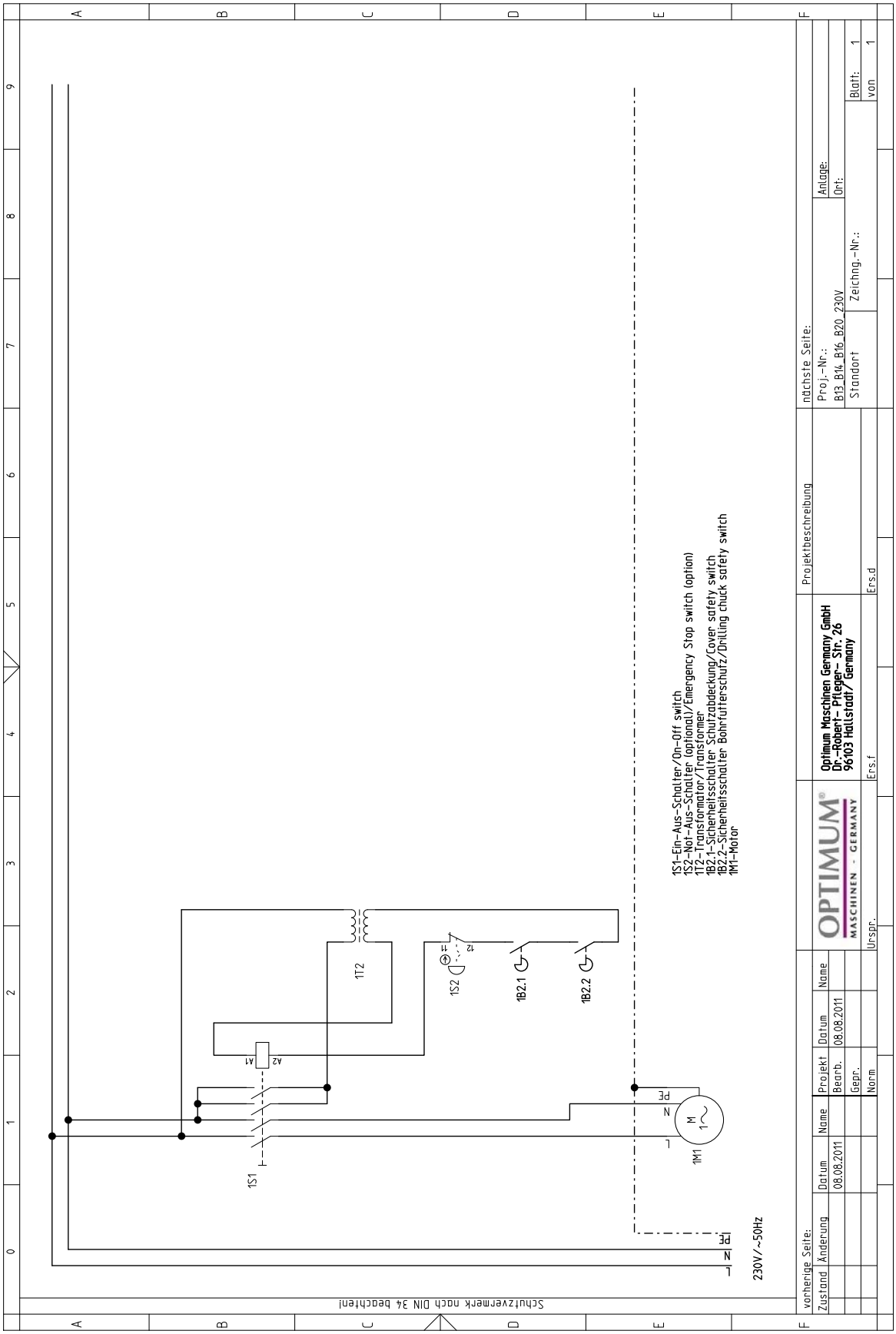

Abb. 9-3: Schaltplan - Wiring diagram B13/ B14/ B16/ B20 (~230V)

B20_parts.fm

9.7 Schaltplan - Wiring diagram ~400V

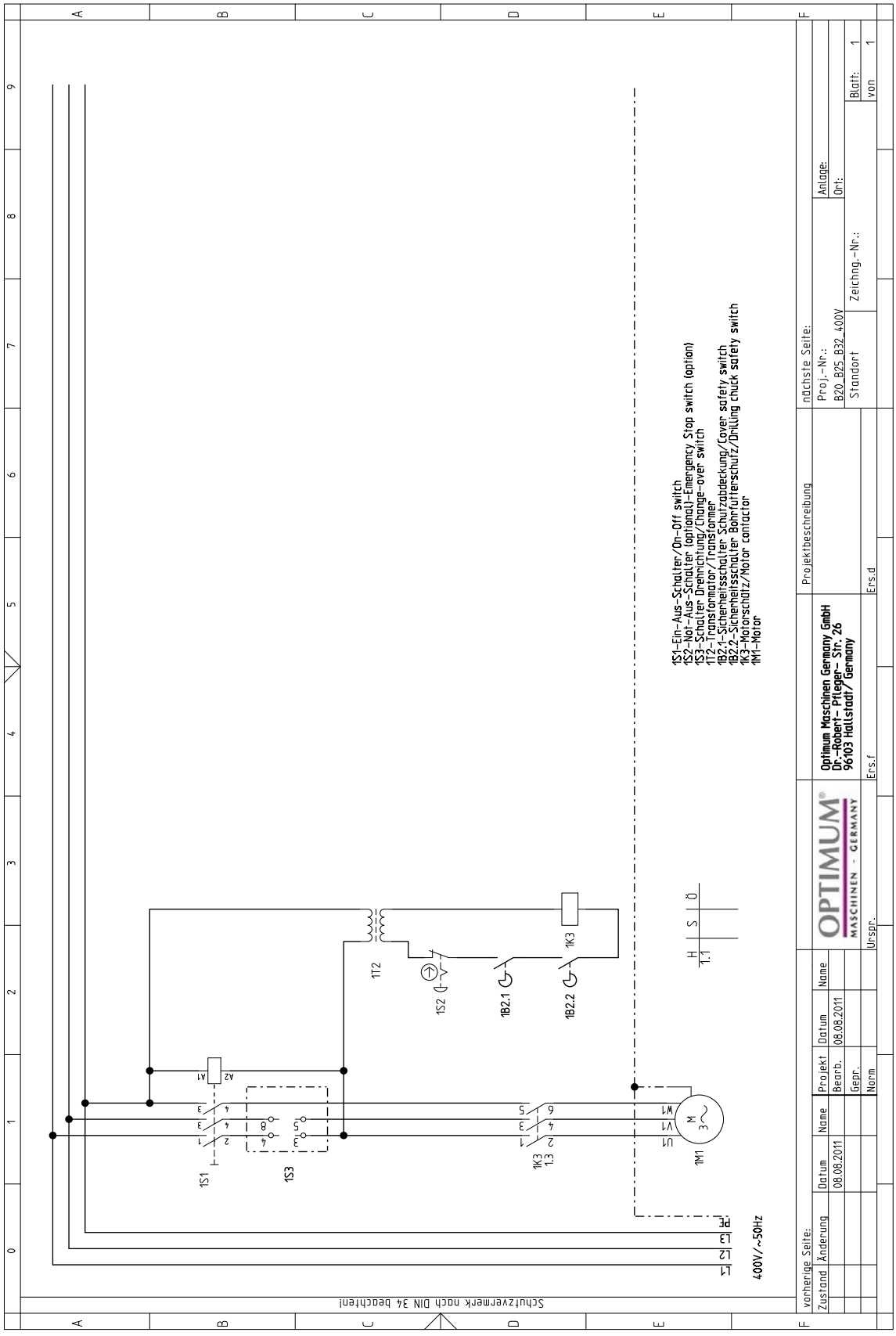

Abb. 9-4: Schaltplan - Wiring diagram B20/ B25/ B32 (~400V)

B20_parts.fm

9.7.1 Ersatzteilliste Elektrik- Parts list electrical components ~230V

B20 - 230V					
Pos.	Bezeichnung	Designation	Menge	Grösse	Artikelnummer
			Qty.	Size	Item no.
1S1	EIN-AUS-Taster	ON-OFF-switch	1	230V	03008131216
1S2	Not-Aus-Schalter	Emergency Stop switch	1		0460058
1B2.1	Schalter Schutzabdeckung	Cover safety switch	1		0302024192
1B2.2	Schalter Borhfutterschutz	Drilling chuck safety switch	1		030081312031
1T2	Transformator	Trafo	1		03021303RK
1M1	Motor B13/B14	Motor B13/B14	1	230V	0300813127
1M1	Motor B16	Motor B16	1	230V	0300816140
1M1	Motor B20	Motor B20	1	230V	0300820141
1M1	Motor B20	Motor B20	1	400V	0300825341

9.7.2 Ersatzteilliste Elektrik- Parts list electrical components ~400

B20 - 400V					
Pos.	Bezeichnung	Designation	Menge	Grösse	Artikelnummer
			Qty.	Size	Item no.
1S1	EIN-AUS-Taster	ON-OFF-switch	1	400V	03008203216
1S2	Not-Aus-Schalter	Emergency Stop switch	1		0460058
1B2.1	Schalter Schutzabdeckung	Cover safety switch	1		0302024192
1B2.2	Schalter Borhfutterschutz	Drilling chuck safety switch	1		030081312031
1S2	Drehrichtungschalter	Change-over switch	1		0460009
1T2	Transformator	Trafo	1		0302024196
1M1	Motor	Motor	1	230 V	0300820141
1M1	Motor	Motor	1	400 V	0300825341
1M1	Motor B32	Motor B32	1	400 V	0300832341
1K3	Motorschütz	Motor contactor	1		0460025

Index

B
Bedien- und Anzeigeelemente 25
Bestimmungsgemäße Verwendung 7
Bohrfutter 29
Bohrtiefenanschlag 26
D
Drehzahltabellen 28
Drehzahlveränderung 27
E
EG - Konformitätserklärung 43
Elektrik 15
Entsorgung 39
F
Fachhändler 35
Fehlanwendung 7
G
Gefahren-Klassifizierung 5
I
Inspektion 32
Instandhaltung 32
K
Körperschutzmittel 13
Kundendienst 35
Kundendiensttechniker 35
L
Lagerung und Verpackung 18
P
Pflichten
  Bediener 9
Piktogramme 6
Q
Qualifikation des Personals
  Sicherheit 9
S
Schnittgeschwindigkeiten 40
Service Hotline 44
Sicherheit
  bei der Instandhaltung 14
  während des Betriebs 14
Sicherheitseinrichtungen 10
Sicherheitshinweise 5
T
Tabelle Schnittgeschwindigkeiten 40
Technische Daten
  Emissionen 16, 17, 18
U
Unfallbericht 15
Urheberrecht 37
W
Warnhinweise 5
Wartung 32
Z
Zielgruppe
  private Nutzer 9

B20_DESIX.fm